НОВО
Стоманена пожароустойчива врата H3 KT
за приложение на външни стени

Стоманена пожароустойчива врата H3 KT
ALLGEMEINE BAUAUFSICHTLICHE ZULASSUNG
DIBt

Мултифункционални врати от стомана

Пожароустойчиви и димозащитни врати

Шумоизолирани врати

Защитни врати

Многоцелеви врати

HÖRMANN

T30 T60 T90 RS dB WK RC MZ

С качеството на марката Hörmann	4
Асортимент на вратите Hörmann за строителство на обекти	6
Функции на вратите	10
Оборудване на вратите	12
Каси	14
Асортимент от стоманени врати	18
Остъкления / Горни части	40
Специално оборудване	44
Базови размери	46
Ширини на светлите проходни отвори	47
Технически детайли	48
Допустими минимални дебелини на стените	50
Асортимент на продуктите Hörmann	51

Изображение вляво:
Пожарна охрана Льоне с пожароустойчиви врати T30 H3

По печатно-технически причини са възможни отклонения в изобразените цветове и повърхности.

Защитени авторски права. Препечатването, дори и частично, е позволено само с наше разрешение. Правото за нанасяне на промени се запазва.

Марково качество
за максимална сигурност и надеждност

Административната сграда на ThyssenKrupp в Есен с продуктите на Hörmann

Собствено разработване на продукти

Увеличаващите се и променящи се изисквания
към функцията и сигурността налагат непрекъснато
развитие и подобрение на конструкцията
и оборудването дори и при подвижните строителни
елементи като гаражните и външните врати. Тук нашите
квалифицирани екипи в областта на развойната дейност
доказват непрекъснато високата си компетентност.

Производство от най-висок клас

Hörmann залага на най-модерната производствена
техника във високоспециализирани заводи. Компютърно
управляваната обработка гарантира производството
на абсолютно еднакви по размер елементи, с перфектно
пасващи обкови и функционални детайли.

Надеждни решения с международно удостоверение за допускане

При Hörmann получавате всички врати, от които имате нужда, от един производител. С идентична визия и функциите, които са необходими за Вашия обект: противопожарна защита в класовете T30, T60, T90. Димозащита, шумоизолация и защита от взлом с клас устойчивост WK 2, WK 3, WK 4. Решенията на Hörmann в областта на противопожарната защита притежават удостоверение за допускане до експлоатация валидно не само в Германия, но и в международен аспект. Много конструкции отговарят на „British Standard“, а с това са допуснати широко в областта Commonwealth. Други разрешения за допускане до експлоатация Hörmann притежава във Франция, Италия, Австрия, Швейцария, Русия, Полша, Унгария и Словения. Налице са също удостоверения за допускане и за Китай, където Hörmann произвежда пожароустойчиви врати за местния пазар.

В съответните държави са на Ваше разположение силни пласментни организации, отговарящи за планирането и изпълнението. Попитайте ни.

Център за противопожарна защита с помещение за изпитване за пожароустойчивост

В рамките на вътрешни тестове за пожароустойчивост, провеждани в нашия център за противопожарна защита, протича непрекъснато изпитване на новите и усъвършенстваните продукти за изискваната степен на пожароустойчивост и димозащита. Познанията, получени при тези тестове, спомагат значително за увеличаването на безопасността по отношение на противопожарната защита на обекта. С помощта на тези тестове се създават оптимални предпоставки за официалните изпитвания в акредитираните лаборатории, издаващи удостоверението за допускане до експлоатация.

Компетентно обслужване на обекта

Опитните консултанти от близкия до Вас търговски център ще Ви съпроводят от проектирането на обекта, през техническите разяснения, чак до приемането на строежа.

Професионалният монтаж се гарантира от опитните монтьори на Hörmann и обучения на семинари персонал на партньорите на Hörmann.

Асортимент на вратите Hörmann за обектово строителство

Подходящото решение за всяко изискване

Врати с определени функции

От здрави стоманени интериорни врати и надеждни външни врати за жилища, през изцяло остъклените врати за офиси, чак до външните врати с прекъснат термомост Hörmann предлага обширен асортимент с разнообразни варианти на цветове и оборудване.

Мултифункционални врати от стомана и благородна стомана

Мултифункционалните врати от стомана предлагат на архитектите и инвеститорите предимства: Врати с различни функции, монтирани на едно и също ниво в сградата, се съчетават перфектно благодарение на общовалидната, идентична визия. Вратите от стомана и благородна стомана STS / STU впечатляват със своята елегантна визия.

Изцяло остъклени елементи с тръбна рамка

Пожароустойчивите и димозащитни врати и остъкления Hörmann от стомана и алуминий убеждават със сертифицирана безопасност, перфектна функция и стопроцентово идентична визия при системите T30, T60, T90. С автоматичните плъзгащи се врати Hörmann комбинирате прозрачността на елементите с тръбна рамка и изискванията за противопожарна защита или за строителство без препятствия. С тази програма Hörmann предлага общовалидна хармонична концепция за противопожарна защита за взискателни архитектурни решения в строителството на обекти.

Вътрешни прозорци

Вътрешните остъкления на Hörmann могат да се използват като прозорци или като елементи с височината на помещението, които осигуряват повече светлина и по-добър визуален контакт. Тези остъкления се предлагат за различни изисквания – топлоизолация, шумоизолация и защита от слънчева радиация, както и в пожароустойчивите варианти F30 и F90. Чрез различно разпределение на разделителите, оформяне на елементи и скосяване могат да бъдат реализирани и индивидуални решения.

Изображение вляво:
Централа на EON, Есен
с продукти на Hörmann

Екологично производство за перспективно строителство

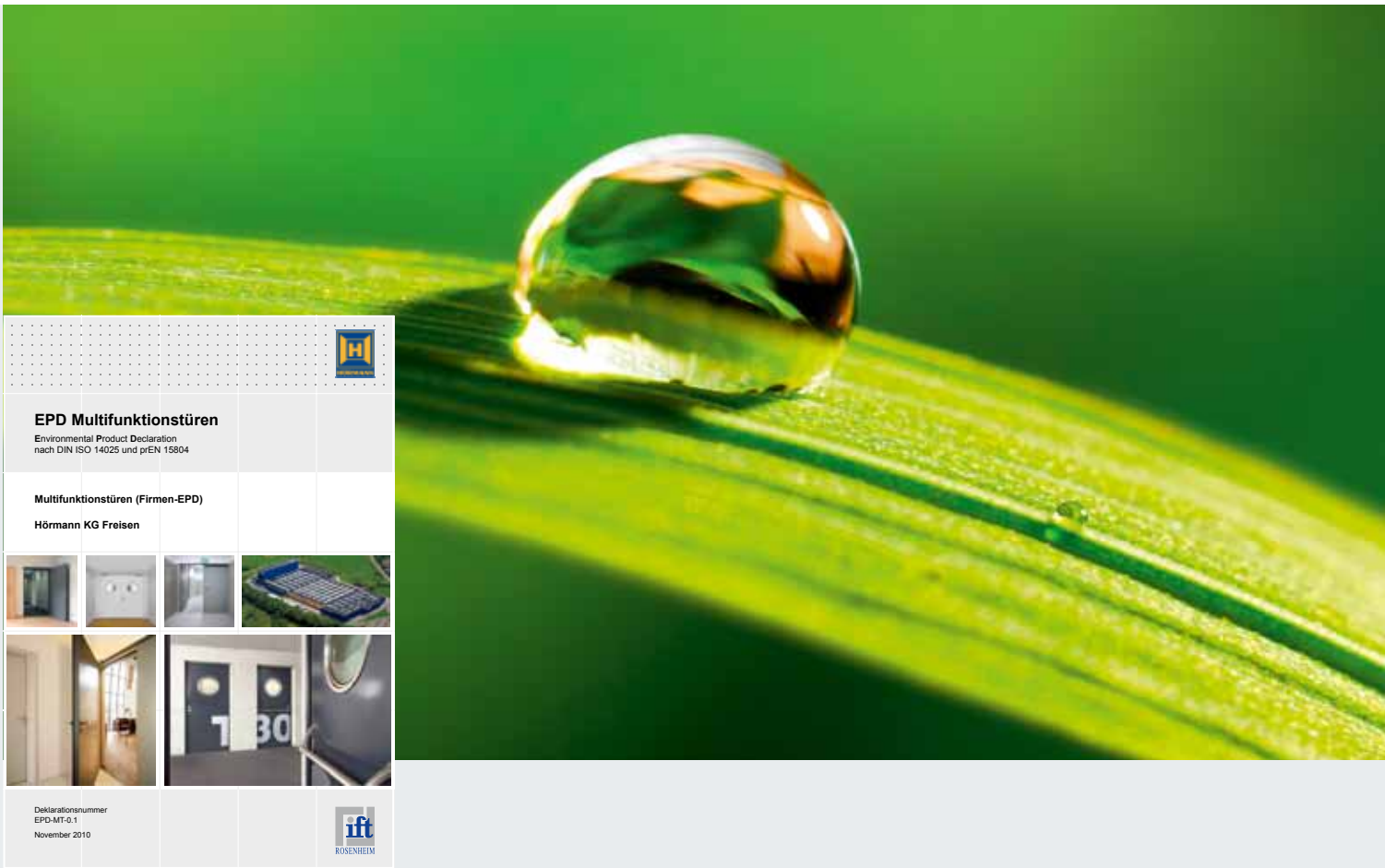

Документиране и потвърждаване на екологичността от института ift в Розенхайм

Hörmann предоставя всички мултифункционални врати за сертифициране на тяхната екологичност от страна на Института за прозоречна техника (ift) в Розенхайм посредством декларация за екологичност на продукта (EPD)* съгласно ISO 140425. Основание за изпитването са Product Category Rules (PCR) за външни и гаражни врати на ift Rosenheim GmbH, издание PCR-TT-0.1. Щадящото околната среда производство е потвърдено за всички врати с екологичен баланс съгласно DIN ISO 14040 / 14044.

Екологично произвеждани мултифункционални врати на Hörmann

- **щадящо околната среда производство**
  напр. нанасяне на прахообразно покритие в завода, което не съдържа разтворители и може впоследствие да се обработва от потребителя с бои или грундове без съдържание на VOC.
- **регионални суровини**
  по-голямата част от използваните суровини се набавят от Германия и Централна Европа
- **дълготрайни продукти, с незначителна поддръжка**
  подложени на тест за функционалност с над 200.000 цикъла на затваряне.

Екологично строителство с компетентността на Hörmann

Благодарение на многобройните обекти, включващи екологично строителство, Hörmann успя да натрупа значителен опит в тази област. С това ноу-хау подпомагаме и Вашите начинания. Друго предимство за Вас: При всяка поръчка за обект необходимите данни за сертификацията по Leed се подават автоматично.

breeam

DGNB
Deutsche Gesellschaft für Nachhaltiges Bauen e.V.
German Sustainable Building Council

Institut Bauen und Umwelt e.V.

© ift Rosenheim

U.S. GREEN BUILDING COUNCIL
LEED CERTIFIED
USGBC

* Повече информация за това ще намерите в интернет на адрес: www.hormann.bg

Hörmann:
Вашият специалист по стандартни и специални врати

Наименование на вратата	Модел	Стр.	Идентична визия на цялата система	T30 пожарозащитна	T60 с висока степен на пожарозащита	T90 пожароустойчива	С димозащита	Шумоизолиращи	Със защита срещу взлом WK 2	Със защита срещу взлом WK 3	Със защита срещу взлом WK 4	Приложение във външни стени	DIN EN 14351-1	ATEX
			Функции											
H3D	1-крила	19	■	■			●	●	●					●
H3D	2-крила	19	■	■			●	●						●
H3	1-крила	20	■	■			●	●	●	●	●			●
H3 G	1-крила	20	■	■			●							●
H3 Клапа	Клапа	20	■	■			●	●						●
H3	2-крила	21	■	■			●	●	●	●				●
H3 G	2-крила	21	■	■			●							●
H3 KT	1-крила	22	■	■				●	●			●		
H6	1-крила	23	■		■		●	●	●					●
H6	2-крила	23	■		■		●	●	●					●
H6 Клапа	Клапа	23	■		■		●	●						●
H16	1-крила	24	■			■	●	●	●	●	●			●
H16 G	1-крила	24	■			■	●							●
H16 Клапа	Клапа	24	■			■	●	●						●
H16	2-крила	25	■			■	●	●	●					●
H16 G	2-крила	25	■			■								●
RS55	1-крила	27	■				■	●						●
RS55	2-крила	27	■				■	●						●
HS75	1-крила	29	■				●	■	●					●
H16 S	1-крила	29	■			■	■	■	●					●
E45	1-крила	31	■					●	■			●	●	●
E45	2-крила	31	■					●	■			●	●	●
E55	1-крила	33	■				●	●	■			●	●	●
E65	1-крила	35	■				●	●		●	●	●	●	●
E65	2-крила	35	■				●	●		●		●	●	●
D45	1-/2-крила	37	■					●				●	●	●
D55	1-/2-крила	38	■					●				●	●	●
D65	1-/2-крила	39	■									●	●	●

■ Основна функция – стандартно

● Допълнителна функция – при съответното оборудване (виж страница 11)

Асортиментът от стоманени врати на Hörmann: Всичко е възможно

T30 **Пожарозащитна**
DIN 4102 / DIN EN 1634

T60 **С висока степен на пожарозащита**
DIN 4102 / DIN EN 1634

T90 **Пожароустойчиви**
DIN 4102 / DIN EN 1634

Пожарозащитните стоманени врати са изпитани съгласно DIN 4102-T5 или DIN EN 1634-1 и допуснати от Службата по строителен надзор. В рамките на изпитванията за пожароустойчивост тези врати трябва да издържат мин. 30 минути (T30), 60 минути (T60), респ. 90 минути (T90) съгласно еталонната температурна крива.

Еталонна температурна крива съгласно DIN 4102 / DIN EN 1634-1

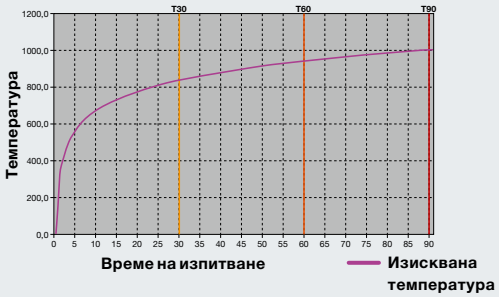

RS **С димозащита**
DIN 18095

Димозащитните врати са тествани съгласно DIN 18095 или DIN EN 1634-3 и трябва да са оборудвани с някое от изобразените вдясно затварящи устройства и автомат за врата. Други предпоставки: Димозащитните врати следва да се оборудват със секретен патрон (възможен е и глух патрон). Кантовете на касата, които се подмазват, трябва да са трайно запечатани за сградата и от двете страни. При замонолитените каси може да отпадне запечатването.

Долни устройства за затваряне
Освен при димозащитните и шумоизолиращите врати тези устройства за затваряне могат да се използват и като специално оборудване за други типове врати.

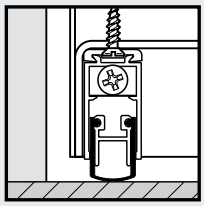

Спускащо се подово уплътнение

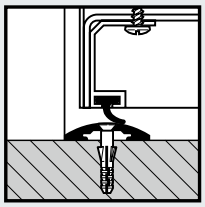

Алуминиев завършващ профил с уплътнение, каса с надигнат праг

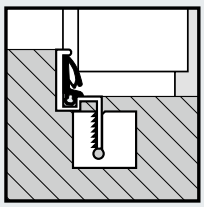

Ограничителна релса с уплътнение (само при шумоизолиращите врати)

dB **Шумоизолиращи**
DIN EN ISO 717-1

Клас шумоизолация:
II до 41 dB
III от 42 dB

Шумоизолиращи врати съгласно DIN EN ISO 717-1
Защитата от шум е възможна само при коректно планиране и изпълнение и зависи от обкръжаващите строителни елементи. Шумоизолацията на стена и врата трябва да бъде изведена отделно за изискваната и очаквана в рамките на строителния обект степен на шумоизолация, тъй като не може да бъде приета само от изчислената степен на шумоизолация RW, респ. R на вратата. Всички посочени степени на шумоизолация са лабораторни стойности.
Изчислена стойност за степен на шумоизолация, постигана на строителната площадка: лабораторна стойност -5 dB. Посочените стойности са постижими само при напълно измазани каси и не важат за врати с остъкление и фиксирана горна част. **Вратите с висока степен на шумоизолация** (HS75, H16 S) могат да постигнат стойности до 61 dB. За целта тези врати трябва да са оборудвани със спускащи се подови уплътнения (маршрути за евакуация, до 59 dB) и допълнително с предлагана като опция ограничителна релса (до 61 dB).

Алуминиеви завършващи профили с уплътнение и каса с надигнат праг, височина 5 мм, не могат да се използват в болници и домове за специални грижи. Ограничителни релси с уплътнение не се допускат в рамките на маршрути за евакуация и не могат да се прилагат в болници и домове за специални грижи.

Освен основната си функция вратите с марката Hörmann Ви предлагат и други разнообразни функции. В зависимост от оборудването те могат да бъдат например също и шумоизолиращи и / или със защита срещу взлом – изцяло според Вашите желания.

Разпределение в корелация на класовете съпротивление по

DIN EN V 1627	DIN EN 1627
WK 2	RC 2
WK 3	RC 3
WK 4	RC 4

Със защита срещу взлом съгласно DIN EN 1627

От септември 2011 г. е в сила поредицата от норми DIN EN 1627ff относно вратите със защита срещу влом.Вратите със защита срещу взлом на производителя Hörmann се тестват и класифицират от 1999 г. съгласно европейските предписания на предварителните норми DIN V ENV 1627 до 1630. Освен това те подлежат на доброволен контрол на качеството от страна на акредитирана служба за изпитване и сертификация и се препоръчват от икономическа полиция.

Оборудване	WK 2 / RC 2	WK 3 / RC 3	WK 4 / RC 4
Вградена брава, подготвена за секретен патрон, с дръжка/топка DIN 18250	●		
Заключваща система в 5 точки като комбинация от болтове и обръщащо се резе		●	
Заключваща система в 7 точки като комбинация от болтове и обръщащо се резе			●
При 2-крилите врати неподвижно крило със сигурно заключване нагоре и надолу	●	●	
Алуминиева пожароустойчива гарнитура от дръжка и топка DIN 18257			
- клас ES 1 с къса планка и защита срещу изтегляне	●		
- клас ES 2 с дълга планка и защита срещу изтегляне		●	
- клас ES 3 с дълга планка и защита срещу изтегляне			●
Секретен патрон DIN 18252 с двустранна защита от пробиване, 3 ключа и гаранционен сертификат	●	●	●
Осигурителни болтове на крило като защита срещу повдигане с лост, 2-крилите врати допълнително с осигурени болтове на пантите	3 – 5	5 – 7	5 – 7

ATEX

Атмосферната **за**щита от експлозия регламентира защитата от експлозия, касаеща индустрията и минното дело в Европа. Съгласно ATEX 94/9/EO вратите се приемат за устройства, които са потенциален източник на възпламеняване. Това се отнася за целите врати, както и за всички компоненти, които се монтират към или в тях. Мултифункционалните врати от стомана с марката Hörmann са сертифицирани по ATEX 94/9/EO и могат, в зависимост от оборудването, да се прилагат в зони 1 и 21, както и в зони 2 и 22.

Приложение във външни стени

Външните врати са пригодени за монтаж във външни стени.
Защитните и многоцелевите врати се доставят с обозначение CE съгласно DIN EN 14351-1.

С идентична визия до най-малкия детайл

Независимо от функциите си всички врати са перфектно съгласувани една с друга във визуално отношение. Резултатът е хармонична цялостна визия.

Тънък фалц Дебел фалц

1 Фалц
Мултифункционалните врати Hörmann се предлагат с тънък фалц (стандартно) или с дебел фалц.

2 Повърхност
Платната и касите са поцинковани и снабдени с прахообразно основно покритие в сиво-бяло (подобно на RAL 9002). Като опция се предлагат и в желания цвят по RAL. В този случай се препоръчва монтаж с каса DryFix или двойна обхващаща каса.

3 Брава
Стандартно стоманените врати на Hörmann са снабдени с вградена брава с дръжка / топка, подготвени за секретен патрон съгласно DIN 18250. Вратите със защита срещу взлом от WK 3 / RC 3 са снабдени със заключваща система в няколко точки. При вратите с 2 крила неподвижното крило е обезопасено отгоре и отдолу с подвижно резе в канта или във фалца, в зависимост от функцията.

4 Гарнитура от дръжки
Стандартно стоманените врати Hörmann са оборудвани с гарнитура FS-обла дръжка съгласно DIN 18273 в черно (полипропилен) с къса планка и фиксирана с шарнирна връзка дръжка, както и с вложка за обикновен ключ и ключ. Вратите със защита срещу взлом се доставят с FS-защитена гарнитура от дръжка и топка съгласно DIN 18257, клас ES 1 (с къса планка), респ. ES 2 / ES 3 (с дълга планка).

Изобразената врата разполага със специално оборудване

5 Средство за затваряне

По принцип пожароустойчивите и димозащитните врати се затварят самостоятелно. При 1-крилите врати това става стандартно с изхвърляща панта. В зависимост от размерите, оборудването, приложението или монтажа можете да получите още от завода 1-крилите врати с ексклузивния автомат за врата с направляваща релса HDC 35, респ. 2-крилите врати с автомат за врата с лостов механизъм и регулатор на последователността на затваряне на крилата. Другите системи за затваряне ще намерите на страница 45.

Ексклузивен автомат за врата с направляваща релса HDC 35 за врати с 1 крило (при запитване също и за врати с 2 крила).

Лостов автомат за врата за 2-крили врати

6 Панти

Мултифункционалните врати от стомана с марката Hörmann се доставят със здрави гарнитури от панти, монтирани на сачмени лагери. Крила 2, респ. 3 също се оборудват с панти в зависимост от размерите на вратата. За задоволяване на високи претенции към визията могат да бъдат доставени гарнитури от панти, изработени от благородна стомана (не и при WK 4 / RC 4).

3D панти, предлагани като опция

3D пантите са особено подходящи за фино и последващо регулиране на вратата. По този начин можете да компенсирате незначителни отклонения при монтажа. Доставят се поцинковани и с прахообразно основно покритие или от благородна стомана.

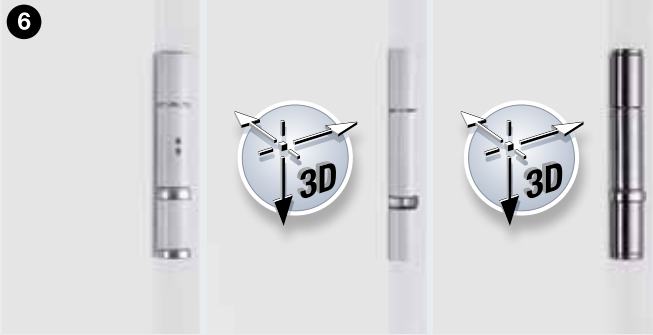

Стандартна панта | 3D-панта, поцинкована и грундирана | 3D-панта от благородна стомана

7 Осигурителен болт

При пожароустойчивите и димозащитните врати стоманени осигурителни болтове от страната на пантите осигуряват допълнителна стабилност в случай на пожар. Вратите със защита срещу взлом съгласно DIN EN 1627 са обезопасени срещу повдигане с лост от страната на пантите с до 7 масивни стоманени осигурителни болта на всяко крило, в зависимост от класа устойчивост.

Осигурителни болтове

Каси

Гъвкави, многостранни и бързо монтиращи се

Системата каси на Hörmann гарантира стабилно свързване към стената за оптимална и трайна функция на вратата.

Предимствата накратко:

- дебелина на ламарината 2 мм
- вграждане в пода 30 мм*
- профилиран жлеб за уплътнението
- стандартно поцинкована и с прахообразно основно покритие в сиво-бяло (подобно на RAL 9002)
- като опция се предлагат и в желания цвят по RAL
- бърз и лесен монтаж посредством диагонално фиксиране или фиксиращи планки, включително стоманени подложки

Лесен, бърз монтаж с касата DryFix

Касата DryFix на Hörmann е изцяло подготвена още в завода и вече запълнена с минерална вата. Това спестява до 50 % от монтажното време на строителната площадка. Освен това сухият монтаж редуцира риска от замърсявания и щети по касата или зида. Диагоналното фиксиране улеснява монтажа и е скрито във фалца на касата. Възможно е също така и безпроблемно монтиране на по-късен етап.

Филм за монтажа можете да видите на адрес:
www.hoermann.de/videos

Предварителна доставка

За гъвкав монтаж можем да Ви доставим предварително касите за висококачествените интериорни врати, включително 3D-панти. Така получавате още по-голяма свобода за планиране по време на монтажа.

- Касите с 3D панти могат да се монтират още във фазата на строителството.
- Платното се монтира след строителната фаза, така се избягват повреди и замърсявания по него.

Защита на кантовете, стандартна

Защита на кантовете

Всички врати, които са без монтирани в завода затварящи ламарини са оборудвани стандартно със защита на кантовете от висококачествена пластмаса. Тя предпазва ефективно грунда или боята. Като допълнение вратата се затваря по-тихо.

Съосни капачки

Съосни капачки за отвори за фиксиране (1), без боя (2), боядисани (3), както и шпакловани и боядисани (4).

Съосни капачки

При касите, които се фиксират във вътрешната повърхност на отвора съосни капачки се грижат за красивата визия на касата. Те могат да се боядисват и по този начин да се кашират изцяло.

* Каси DryFix и каси за сухо строителство без вграждане в пода

Ъглова каса

Стандартната каса, като опция се предлага и с диагонално фиксиране

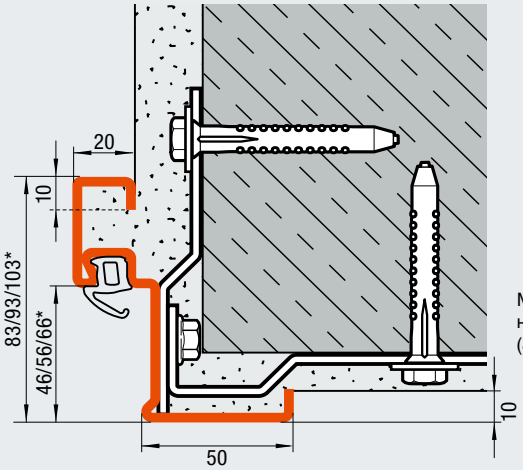

Монтаж на дюбелите (Зид / Бетон)

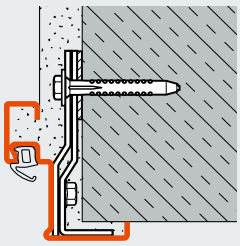

Монтаж с дюбели във вътрешната повърхност на отвора (Зид / Бетон)

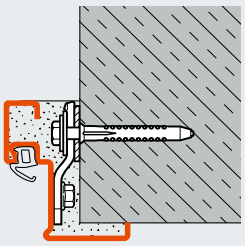

Скрит монтаж с дюбели (Гладка лицева стена / Бетон)

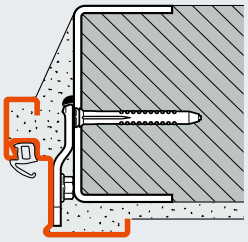

Монтаж чрез заваряване (Газобетон)

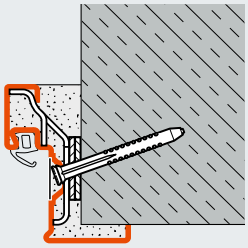

Диагонално фиксиране (Зид / Гладка лицева стена / Бетон)

Каса DryFix

Изцяло подготвена в завода, с лесен и бърз монтаж

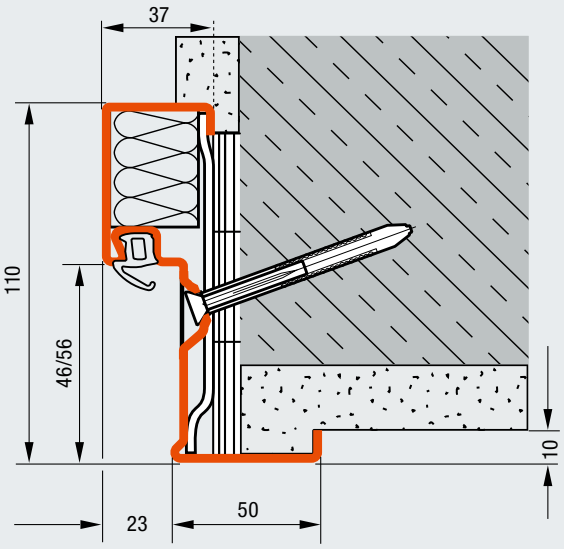

Диагонално фиксиране (Зид)

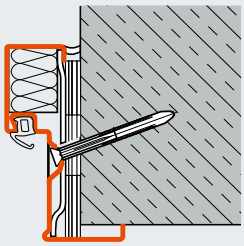

Диагонално фиксиране (Гладка лицева стена / Бетон)

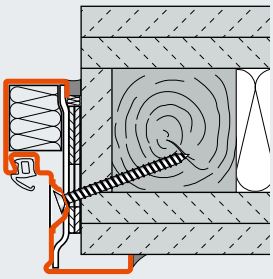

Диагонално фиксиране (Дървена преградна стена F90 B)

Лесен, бърз монтаж

Поставете касата в отвора и я центрирайте

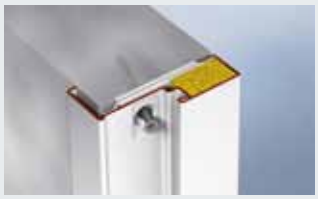

Завинтете касата

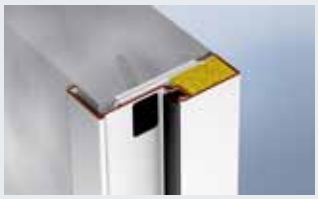

Запечатайте присъединителните фуги и покрийте отворите за фиксиране

Всички размери са в мм.

* В зависимост от дебелината на платното на вратата и вида на фалца

Каси

Гъвкави, многостранни и бързо монтиращи се

Ъглова и допълнителна каса

За голяма гъвкавост при монтажа

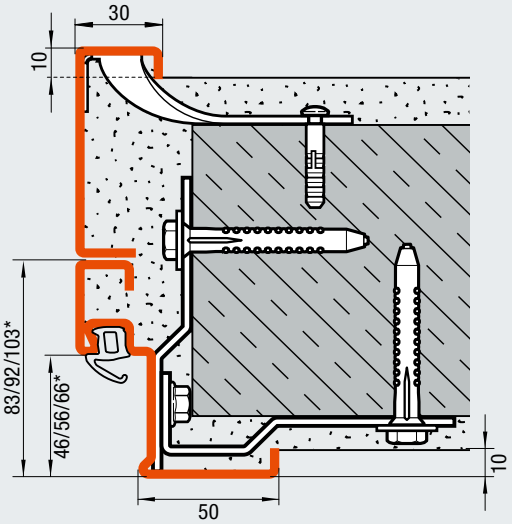

Монтаж
на дюбелите
(Зид / Бетон)

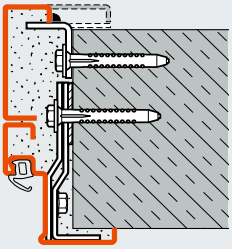

Скрит монтаж с дюбели
(Гладка лицева стена / Бетон)

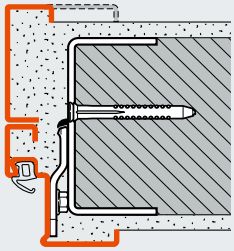

Монтаж чрез заваряване
(Газобетон)

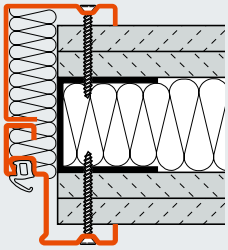

Монтаж чрез завинтване
(Т30 преградна стена)

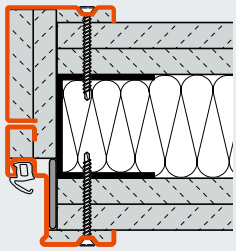

Монтаж чрез завинтване
(Т90 преградна стена)

Обхващаща каса

В различни изпълнения в зависимост от монтажната ситуация

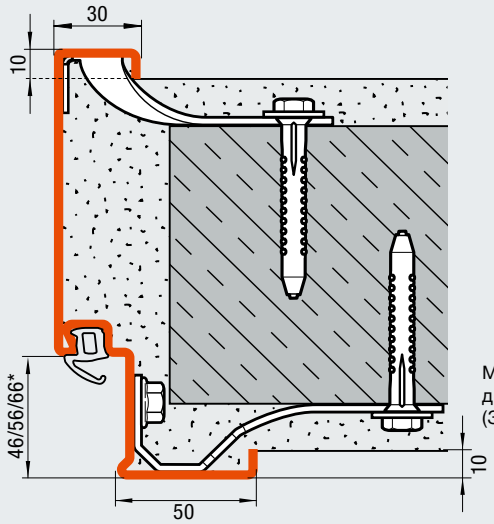

Монтаж на
дюбелите
(Зид / Бетон)

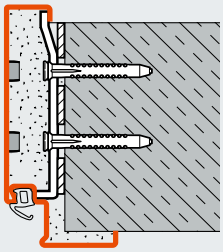

Монтаж с дюбели през
вътрешната повърхност
на отвора на касата
(Гладка лицева стена / Бетон)

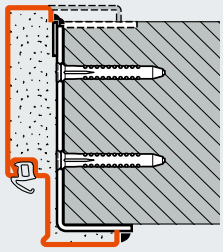

Монтаж чрез заваряване
(Газобетон / Гладка
лицева стена)

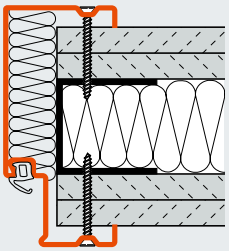

Монтаж чрез завинтване
(Т30 преградна стена,
Т90 преградна стена
без изображение)

Диагонално фиксиране
(Зид)

Всички размери са в мм.

* В зависимост от дебелината на платното на вратата и вида на фалца

Двойна обхващаща каса

Специално за преградна стена и зидария

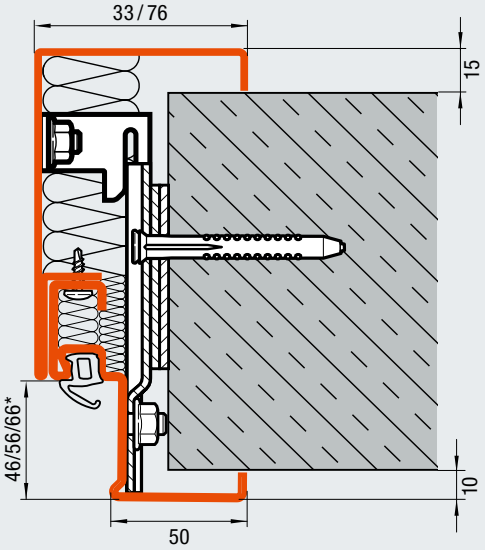

Скрит монтаж
с дюбели със
запълване
с минерална вата
(Зид / Гладка лицева
стена / Бетон)

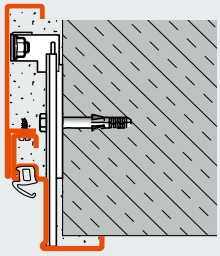

Скрит монтаж с дюбели със
запълване със строителен
разтвор
(Зид / Гладка лицева стена / Бетон)

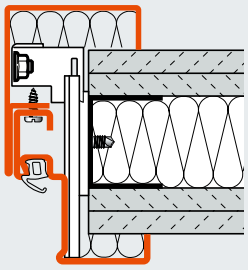

Скрит монтаж с дюбели със
запълване с минерална вата
(Преградна стена) F90 A и F90 B
(изобразена F90 A)

Касата с 2 обвивки е специално разработена за монтиране на по-късен етап. Завинтването става скрито във фалца на касата. При лицева повърхнина на касата 76 мм от страната без пантите касата може да се облицова на място с минерална вата. Като опция можете да получите съответните фасонни части от завода.

Скрит монтаж

Поставете профил 1 на касата
в отвора и го центрирайте

Фиксирайте профил 1 с анкера
за зид

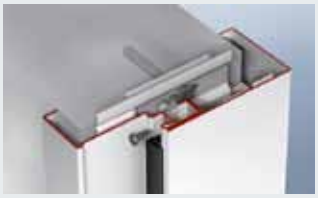

Завинтете профил 2 на касата
за профил 1 през жлеба
за уплътнението и го покрийте
с уплътнението на вратата

Блок-каса

Стандартно със съосни капачки

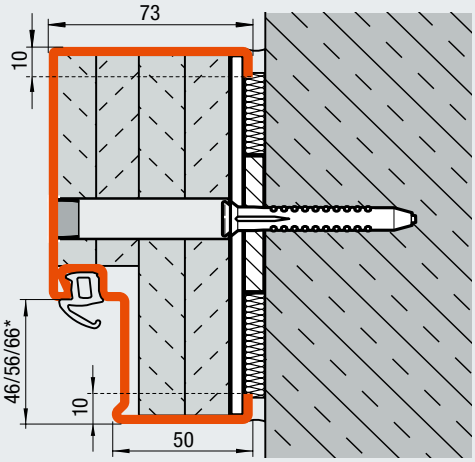

Скрит монтаж
с дюбели
(Зид / Бетон)

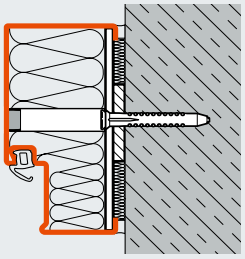

Скрит монтаж с дюбели в отвора
(Зид / Бетон)

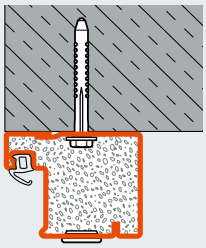

Скрит монтаж с дюбели
пред отвора
(Зид/макс. врати T30)

Всички размери са в мм.

* В зависимост от дебелината на платното на вратата и вида на фалца

Tower 185, Франкфурт
Архитект: Christoph Mäckler Architekten, Франкфурт на Майн

Сертифицирано от
DGNB
Deutsche Gesellschaft für Nachhaltiges Bauen e.V.
German Sustainable Building Council

Продукти Hörmann
- T30 Стоманени пожароустойчиви врати H3
- T90 Стоманени пожароустойчиви врати H16
- Стоманени димозащитни врати RS 55
- Многоцелеви врати D65
- Многоцелеви врати D55
- T30 Пожароустойчиви врати от благородна стомана STS / STU

T30 пожароустойчива врата H3D

1- и 2-крила

Тънък фалц
Дебелина на платното 45 мм

Основна функция

T30 **Пожарозащитна**

Допълнителни функции
(при съответното оборудване, виж страница 10 – 11)

RS **С димозащита**

dB **Шумоизолиращи**
Стойности за шумоизолация 37 – 44 dB

WK 2 **Със защита срещу взлом H3D-1**

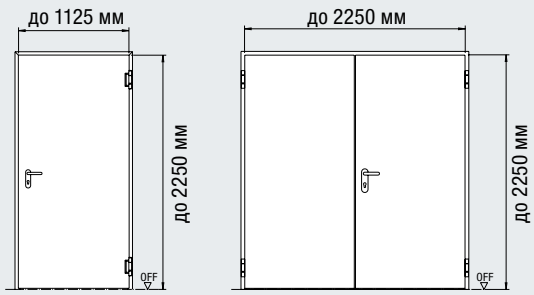

Пожароустойчива врата	H3D-1		H3D-2
Платно	45 мм		45 мм
Дебелина на ламарината	1,0 мм		1,0 мм
Фалц	Тънък фалц		Тънък фалц
Монтаж в			
Зид	≥ 115 мм		≥ 115 мм
Бетон	≥ 100 мм		≥ 100 мм
Блокчета газобетон	≥ 150 мм		≥ 175 мм
Плочи газобетон	≥ 150 мм		≥ 175 мм
Преградни стени	≥ 95 мм		≥ 95 мм
За изискванията към стените в зависимост от размерите и функциите виж страница 50			
Допълнителни функции / Характеристики			
Топлоизолация U_D	1,9 W/(m²·K)		2,0 W/(m²·K)
Клас шумоизолация	**II**	**III**	**II**
със завършващ профил с уплътнение	41 dB	-	38 dB
със спускащо се подово уплътнение	37 dB	-	37 dB
с ограничителна релса с уплътнение	-	44 dB	40 dB

Допълнително оборудване

Остъкление	Страница 40
Фиксирани горни части	Страница 42
Специално оборудване	Страница 44
Базови размери	Страница 46

	H3D-1		H3D-2	
Размери	**Ширина**	**Височина**	**Ширина**	**Височина**
Модулен размер (Размери за поръчка)	625 – 1125	1750 – 2250	1375 – 2250	1750 – 2250
Ширина на подвижното крило			750 – 1125	
Ширина на неподвижното крило			500 – 1125	

Всички размери са в мм.

T30 пожароустойчива врата H3

1-крила

Тънък фалц
Дебелина на платното 55 / 65 мм

Дебел фалц
Дебелина на платното 55 мм

Основна функция

T30 **Пожарозащитна**

Допълнителни функции
(при съответното оборудване, виж страница 10 – 11)

RS **С димозащита**

dB **Шумоизолиращи**
Стойности за шумоизолация 38 – 46 dB

WK 2 **Със защита срещу взлом**
до 1250 × 2500 мм

WK 3 до 1250 × 2500 мм, дебел фалц, дебелина на платното 65 мм

WK 4 до 1250 × 2500 мм, дебелина на ламарината 1,5 мм, дебел фалц, дебелина на платното 65 мм

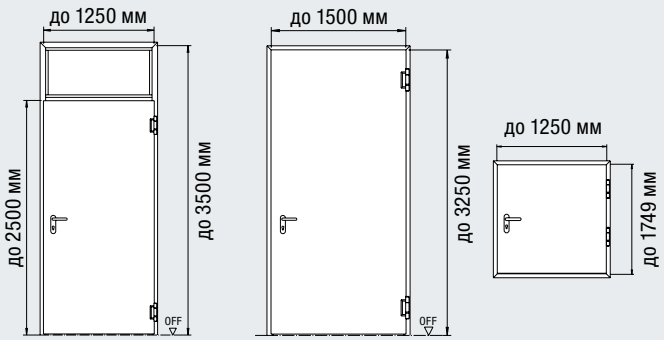

Пожароустойчива врата / клапа	H3-1		H3 G-1	H3 Клапа
Платно	55 мм		65 мм	55 мм
Дебелина на ламарината	1,0 / 1,5 мм		1,5 мм	1,0 мм
Фалц	Тънък фалц / дебел фалц		Тънък фалц	Тънък фалц
Монтаж в				
Зид	≥ 115 мм		≥ 175 мм	≥ 115 мм
Бетон	≥ 100 мм		≥ 140 мм	≥ 100 мм
Блокчета газобетон	≥ 150 мм		≥ 175 мм	≥ 150 мм
Плочи газобетон	≥ 150 мм		≥ 175 мм	≥ 150 мм
Преградни стени	≥ 95 мм		≥ 95 мм	≥ 95 мм
За изискванията към стените в зависимост от размерите и функциите виж страница 50				
Допълнителни функции / Характеристики				
Топлоизолация U_D	1,9 W/(m²·K)		2,0 W/(m²·K)	1,9 W/(m²·K)
Клас шумоизолация	**II**	**III**		
със завършващ профил с уплътнение	41 dB	44 dB	-	-
със спускащо се подово уплътнение	38 dB	42 dB	-	-
с ограничителна релса с уплътнение	-	46 dB	-	-
с каса, обхождаща от 4-те страни	-	46 dB	-	-

	H3-1		H3 G-1	
Размери	**Ширина**	**Височина**	**Ширина**	**Височина**
Модулен размер (Размери за поръчка)	625 – 1250	1750 – 2500	875 – 1500	2000 – 3250
с фиксирана горна част		– 3500		

	H3 Клапа	
Размери	**Ширина**	**Височина**
Модулен размер (Размери за поръчка)	500 – 999	500 – 1749
	1000 – 1124	625 – 1749
	1125 – 1250	750 – 1749

Всички размери са в мм.

Допълнително оборудване

Остъкление Страница 40
Фиксирани горни части Страница 42
Специално оборудване Страница 44
Базови размери Страница 46

T30 пожароустойчива врата H3

2-крила

Тънък фалц
Дебелина
на платното 55 мм

Дебел фалц
Дебелина
на платното 55 мм

Основна функция

T30 **Пожарозащитна**

Допълнителни функции
(при съответното оборудване, виж страница 10 – 11)

RS **С димозащита**

dB **Шумоизолиращи**
Стойности
за шумоизолация
38 – 42 dB

WK 2 **Със защита срещу взлом**
до 2500 × 2500 мм

WK 3 до 2500 × 2500 мм,
дебелина
на ламарината 1,5 мм

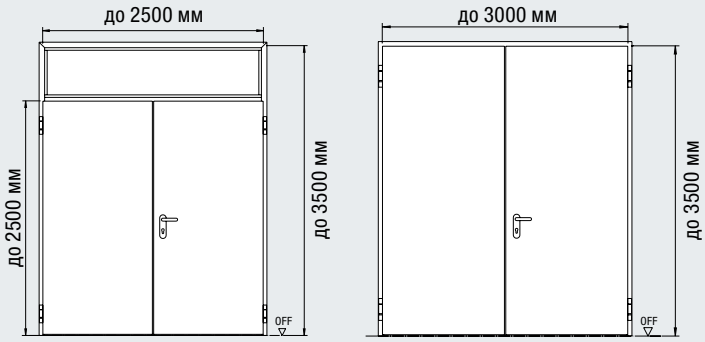

Пожароустойчива врата	H3-2		H3 G-2
Платно	55 мм		55 мм
Дебелина на ламарината	1,0 / 1,5 мм		1,5 мм
Фалц	Тънък фалц / дебел фалц		Тънък фалц
Монтаж в			
Зид	≥ 115 мм		≥ 175 мм
Бетон	≥ 100 мм		≥ 140 мм
Блокчета газобетон	≥ 175 мм		≥ 175 мм
Плочи газобетон	≥ 175 мм		≥ 175 мм
Преградни стени	≥ 95 мм		-
За изискванията към стените в зависимост от размерите и функциите виж страница 50			
Допълнителни функции / Характеристики			
Топлоизолация U_D	2,0 W/(m²·K)		2,0 W/(m²·K)
Клас шумоизолация	**II**	**III**	
със завършващ профил с уплътнение	40 dB	-	-
със спускащо се подово уплътнение	38 dB	-	-
с ограничителна релса с уплътнение	-	42 dB	-

Допълнително оборудване

Остъкление	Страница 40
Фиксирани горни части	Страница 42
Специално оборудване	Страница 44
Базови размери	Страница 46

	H3-2		H3 G-2	
Размери	**Ширина**	**Височина**	**Ширина**	**Височина**
Модулен размер (Размери за поръчка)	1375 – 2500	1750 – 2500	1500 – 3000	2000 – 3500
с фиксирана горна част		– 3500		
Ширина на подвижното крило	750 – 1250		1000 – 1500	
Ширина на неподвижното крило	500 – 1250		500 – 1500	

Всички размери са в мм.

T30 пожароустойчива врата H3 KT

1-крила

НОВО
за приложение
във външни стени

Дебел фалц
Дебелина на платното 55 мм, Дебелина на ламарината 1,5 мм

Основна функция

Пожарозащитна

T30

Приложение на външни стени
с удостоверение за допускане от службата по строителен надзор

Допълнителни функции
(при съответното оборудване, виж страница 10 – 11)

dB

Шумоизолиращи
Стойности за шумоизолация 38 – 45 dB

RC 2

Със защита срещу взлом
RC 2

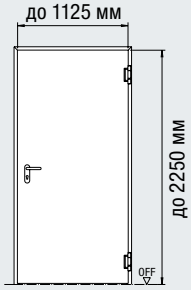

Пожароустойчива врата / клапа	**H3 KT**
Платно	55 мм
Дебелина на ламарината	1,5 мм
Фалц	Дебел фалц
Монтаж в	
Зид	≥ 115 мм
Бетон	≥ 100 мм
Блокчета газобетон	≥ 150 мм
Плочи газобетон	≥ 150 мм
За изискванията към стените в зависимост от размерите и функциите виж страница 50	
Допълнителни функции / Характеристики	
Топлоизолация U_D	1,9 W/(m²·K)
Шумоизолация	38 – 45 dB
Сигурност	RC 2
Съпротивление срещу вятър	Клас C5
Устойчивост на проливен дъжд	Клас 1A (отваряща се навътре) Клас 2A (отваряща се навън)
Въздухопропускливост	Клас 3
Обслужващи сили	Клас 1 (отваряща се навътре) Клас 2 (отваряща се навън)
Механична якост	Клас 4
Поведение при различни климатични условия	Клас 2(d) / 2(e)

Посочените стойности зависят от оборудването на вратата и монтажната ситуация.

Допълнително оборудване

Специално оборудване Страница 44

Базови размери Страница 46

	H3 KT	
Размери	**Ширина**	**Височина**
Модулен размер (Размери за поръчка)	625 – 1125	1750 – 2250

Всички размери са в мм.

T60 пожароустойчива врата H6

1- и 2-крила

Тънък фалц
Дебелина
на платното 65 мм

Дебел фалц
Дебелина
на платното 65 мм

Основна функция

T60 **С висока степен на пожарозащита**

Допълнителни функции

(при съответното оборудване, виж страница 10 – 11)

RS **С димозащита**

dB **Шумоизолиращи**
Стойности
за шумоизолация
37 – 45 dB

WK **Със защита срещу взлом**
до 2500 × 2500 мм

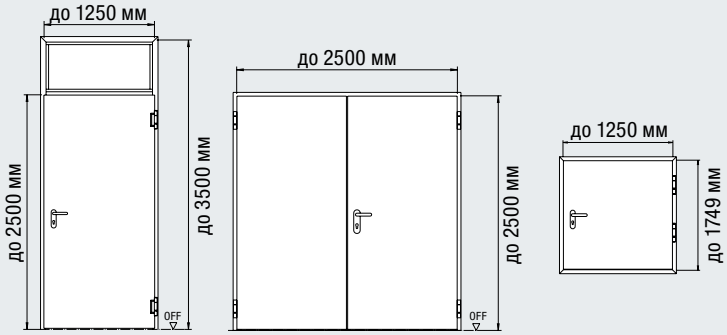

Пожароустойчива врата / клапа	H6-1		H6-2		H6 Клапа
Платно	65 мм		65 мм		65 мм
Дебелина на ламарината	1,0 / 1,5 мм		1,0 / 1,5 мм		1,0 мм
Фалц	Тънък фалц / дебел фалц		Тънък фалц		Тънък фалц
Монтаж в					
Зид	≥ 175 мм		≥ 175 мм		≥ 115 мм*
Бетон	≥ 140 мм		≥ 140 мм		≥ 100 мм*
Блокчета газобетон	≥ 200 мм		≥ 200 мм		≥ 175 мм*
Плочи газобетон	≥ 200 мм		≥ 200 мм		≥ 175 мм*
Преградни стени	≥ 100 мм		≥ 100 мм		≥ 100 мм*
За изискванията към стените в зависимост от размерите и функциите виж страница 50					
* до BRB 625 мм и до BRH 750 мм (при други размери стойностите отговарят на врата H6-1)					
Допълнителни функции / Характеристики					
Топлоизолация U_D	1,8 W/(m²·K)		1,8 W/(m²·K)		1,8 W/(m²·K)
Клас шумоизолация	**II**	**III**	**II**	**III**	
със завършващ профил с уплътнение	40 dB	-	-	42 dB	-
със спускащо се подово уплътнение	38 dB	-	37 dB	-	-
с ограничителна релса с уплътнение	-	43 dB	-	45 dB	-
с каса, обхождаща от 4-те страни	-	43 dB	-	-	-

	H6-1		H6-2	
Размери	**Ширина**	**Височина**	**Ширина**	**Височина**
Модулен размер (Размери за поръчка)	625 – 1250	1750 – 2500	1375 – 2500	1750 – 2500
с фиксирана горна част		– 3500		– 3500
Ширина на подвижното крило			750 – 1250	
Ширина на неподвижното крило			500 – 1250	

	H6 Клапа	
Размери	**Ширина**	**Височина**
Модулен размер (Размери за поръчка)	500 – 999	500 – 1749
	1000 – 1124	625 – 1749
	1125 – 1250	750 – 1749

Всички размери са в мм.

Допълнително оборудване

Остъкление	Страница 40
Фиксирани горни части	Страница 42
Специално оборудване	Страница 44
Базови размери	Страница 46

T90 пожароустойчива врата H16

1-крила

Тънък фалц
Дебелина
на платното 65 / 78 мм

Дебел фалц
Дебелина
на платното 65 мм

Основна функция

T90 **Пожароустойчиви**

Допълнителни функции
(при съответното оборудване, виж страница 10 – 11)

RS **С димозащита**

dB **Шумоизолиращи**
H16-1: Стойности за шумоизолация 38 – 43 dB

WK 2 **Със защита срещу взлом**
до 1250 × 2500 мм

WK 3 до 1250 × 2250 мм, дебелина на ламарината 1,5 мм

WK 4 до 1250 × 2250 мм, дебелина на ламарината 1,5 мм

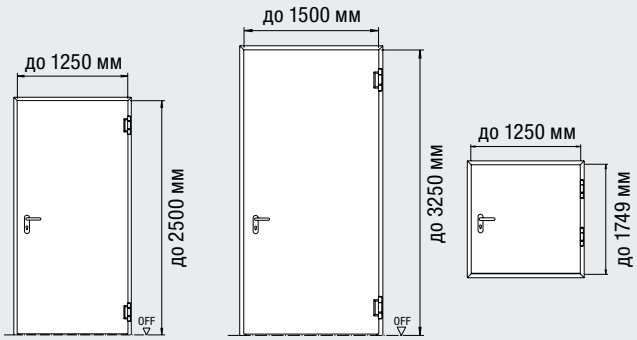

Пожароустойчива врата / клапа	H16-1		H16 G-1	H16 Клапа
Платно	65 мм		65 мм	65/78 мм
Дебелина на ламарината	1,0 / 1,5 мм		1,5 мм	1,0 мм
Фалц	Тънък фалц / дебел фалц		Тънък фалц	Тънък фалц
Монтаж в				
Зид	≥ 175 мм		≥ 240 мм	≥ 115 мм*
Бетон	≥ 140 мм		≥ 140 мм	≥ 100 мм*
Блокчета газобетон	≥ 200 мм		≥ 200 мм	≥ 175 мм*
Плочи газобетон	≥ 200 мм		≥ 200 мм	≥ 175 мм*
Преградни стени	≥ 125 мм			≥ 125 мм*
За изискванията към стените в зависимост от размерите и функциите виж страница 50 * до BRB 625 мм и до BRH 750 мм (при други размери стойностите отговарят на врата H16-1)				
Допълнителни функции / Характеристики				
Топлоизолация U_D	1,8 W/(m²·K)		1,8 W/(m²·K)	1,8 W/(m²·K)
Клас шумоизолация	**II**	**III**		
със завършващ профил с уплътнение	40 dB	-	-	-
със спускащо се подово уплътнение	38 dB	-	-	-
с ограничителна релса с уплътнение	-	43 dB	-	-
с каса, обхождаща от 4-те страни	-	43 dB	-	-

	H16-1		H16 G-1	
Размери	**Ширина**	**Височина**	**Ширина**	**Височина**
Модулен размер (Размери за поръчка)	625 – 1250	1750 – 2500	875 – 1500	2000 – 3250

	H16 Клапа	
Размери	**Ширина**	**Височина**
Модулен размер (Размери за поръчка)	500 – 999	500 – 1749
	1000 – 1124	625 – 1749
	1125 – 1250	750 – 1749

Всички размери са в мм.

Допълнително оборудване

Остъкление Страница 40
Фиксирани горни части Страница 42
Специално оборудване Страница 44
Базови размери Страница 46

T90 пожароустойчива врата H16

2-крила

Тънък фалц
Дебелина на платното 65 / 78 мм

Основна функция

T90 **Пожароустойчиви**

Допълнителни функции
(при съответното оборудване, виж страница 10 – 11)

RS **С димозащита H16-2**

dB **Шумоизолиращи H16-2:** Стойности за шумоизолация 37 – 45 dB

WK 2 **Със защита срещу взлом H16-2**

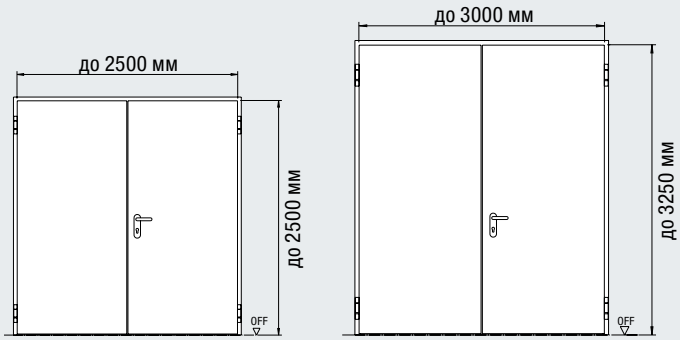

Пожароустойчива врата	H16-2		H16 G-2
Платно	65 мм		78 мм
Дебелина на ламарината	1,0 / 1,5 мм		1,5 мм
Фалц	Тънък фалц		Тънък фалц
Монтаж в			
Зид	≥ 175 мм		≥ 240 мм
Бетон	≥ 140 мм		≥ 140 мм
Блокчета газобетон	≥ 200 мм		≥ 200 мм
Плочи газобетон	≥ 200 мм		≥ 200 мм
Преградни стени	≥ 125 мм		
За изискванията към стените в зависимост от размерите и функциите виж страница 50			
Допълнителни функции / Характеристики			
Топлоизолация U_D	1,7 W/(m²·K)		-
Клас шумоизолация	**II**	**III**	
със завършващ профил с уплътнение	-	42 dB	-
със спускащо се подово уплътнение	37 dB	-	-
с ограничителна релса с уплътнение	-	45 dB	-

Допълнително оборудване

Остъкление	Страница 40
Фиксирани горни части	Страница 42
Специално оборудване	Страница 44
Базови размери	Страница 46

	H16-2		H16 G-2	
Размери	**Ширина**	**Височина**	**Ширина**	**Височина**
Модулен размер (Размери за поръчка)	1375 – 2500	1750 – 2500	1500 – 3000	2000 – 3250
Ширина на подвижното крило	750 – 1250		1000 – 1500	
Ширина на неподвижното крило	500 – 1250		500 – 1500	

Всички размери са в мм.

Административна сграда на Рьодлингсмаркт, Хамбург
Архитект: Bothe, Richter, Teherani, Хамбург

Продукти Hörmann
- T30 Стоманени пожароустойчиви врати H3
- T90 Стоманени пожароустойчиви врати H16
- T30 Стоманени пожароустойчиви врати STS
- T30 Алуминиеви пожароустойчиви врати HE 311

Димозащитна врата RS55

1- и 2-крила

Тънък фалц
Дебелина
на платното 55 мм

Дебел фалц
Дебелина
на платното 55 мм

Основна функция

С димозащита
с долно устройство
за затваряне
тип 1 или 2

Допълнителна функция

(при съответното оборудване, виж страница 10 – 11)

Шумоизолиращи
Стойности
за шумоизолация
38 – 41 dB

Приложение на външни стени
RS55-1
С обозначение
съгласно
DIN EN 14351-1

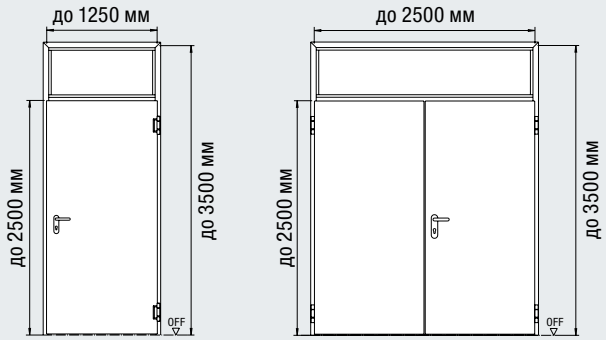

Димозащитна врата	RS55-1	RS55-2
Платно	55 мм	55 мм
Дебелина на ламарината	1,0 / 1,5 мм	1,0 / 1,5 мм
Фалц	Тънък фалц / дебел фалц	Тънък фалц / дебел фалц
Монтаж в		
Зид	≥ 115 мм	≥ 115 мм
Бетон	≥ 100 мм	≥ 100 мм
Блокчета газобетон	≥ 150 мм	≥ 175 мм
Плочи газобетон	≥ 150 мм	≥ 150 мм
Преградни стени	≥ 100 мм	≥ 100 мм
За изискванията към стените в зависимост от размерите и функциите виж страница 50		
Допълнителни функции / Характеристики		
Топлоизолация U_D	1,9 W/(m²·K)	2,0 W/(m²·K)
Клас шумоизолация	**II**	**II**
със завършващ профил с уплътнение	41 dB	40 dB
със спускащо се подово уплътнение	38 dB	38 dB

Завършващи профили на вратата

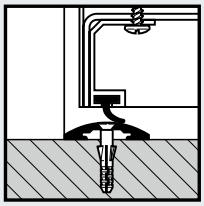

Тип 1
Алуминиев завършващ профил с уплътнение, каса с надигнат праг

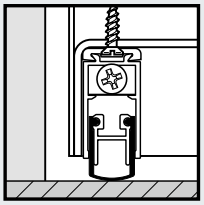

Тип 2
Спускащо се подово уплътнение

	RS55-1		RS55-2	
Размери	**Ширина**	**Височина**	**Ширина**	**Височина**
Модулен размер (Размери за поръчка)	625 – 1250	1750 – 2500	1375 – 2500	1750 – 2500
с фиксирана горна част		– 3500		– 3500
Ширина на подвижното крило			750 – 1250	
Ширина на неподвижното крило			500 – 1250	

Всички размери са в мм.

Допълнително оборудване

Остъкление	Страница 40
Фиксирани горни части	Страница 42
Специално оборудване	Страница 44
Базови размери	Страница 46

Skyline Tower, Мюнхен
Архитекти: Murphy / Jahn, Чикаго – Берлин

Сертифицирано от
DGNB
Deutsche Gesellschaft für Nachhaltiges Bauen e.V.
German Sustainable Building Council

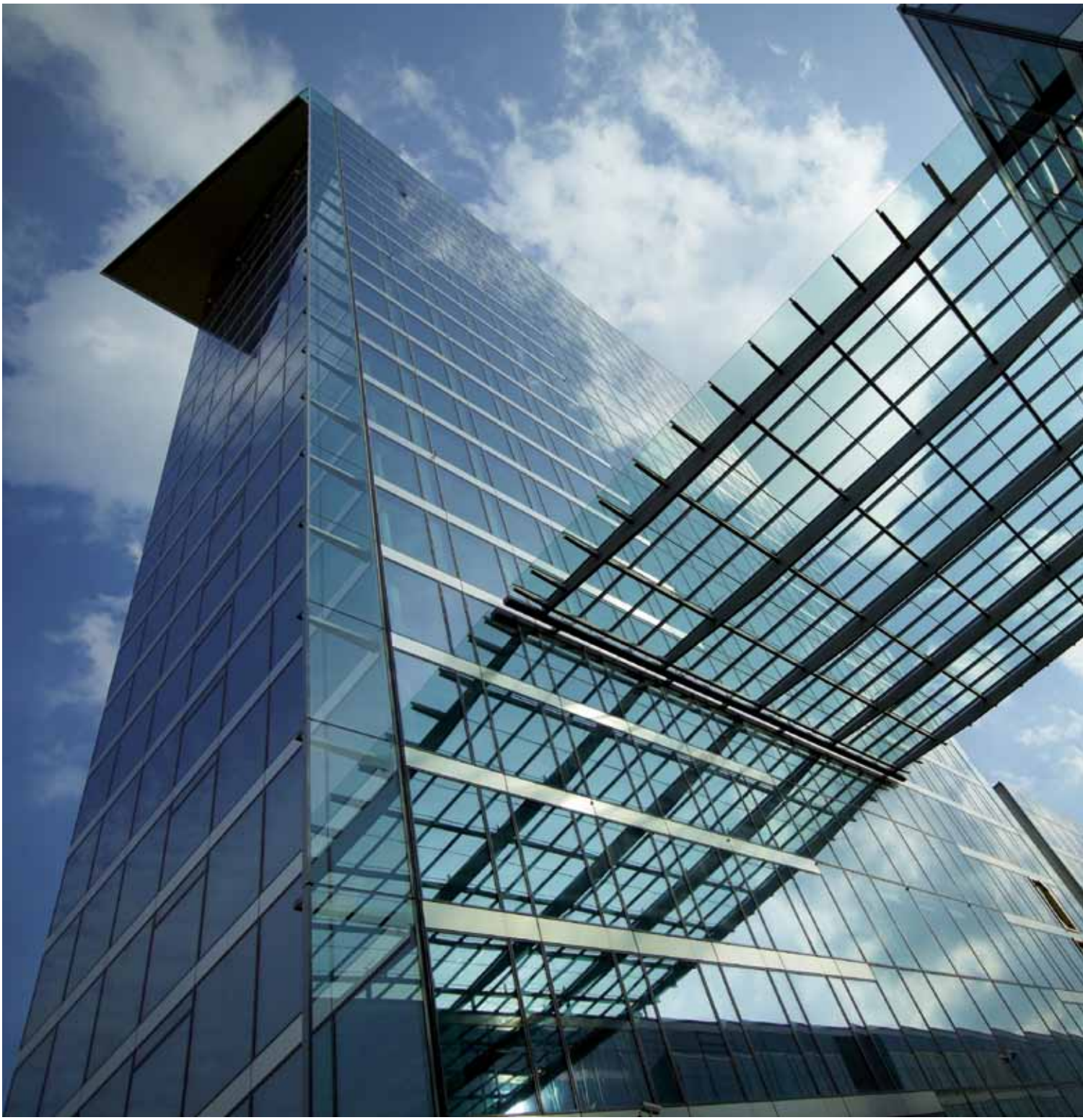

Продукти Hörmann
- T30 Стоманени пожароустойчиви врати H3
- T90 Стоманени пожароустойчиви врати H16
- Шумоизолираща врата D55
- T30 Алуминиеви пожароустойчиви врати H320

Шумоизолирана врата HS75 / H16 S

1-крила

С висока степен на шумоизолация до 61 dB

Дебел фалц
Дебелина
на платното 75 мм

Основна функция

dB

С висока степен на шумоизолация
Стойности за шумоизолация 50 – 61 dB

Допълнителни функции
(при съответното оборудване, виж страница 10 – 11)

T90

Пожароустойчиви H16 S

RS

С димозащита

WK 2

Със защита срещу взлом

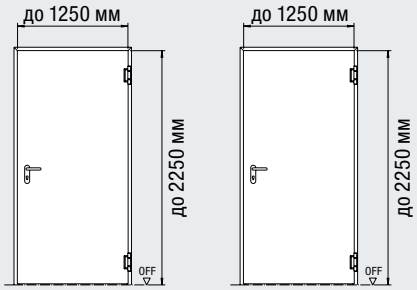

Шумоизолирана врата	HS75-1	H16 S-1
Платно	75 мм	75 мм
Дебелина на ламарината	1,0 мм	1,0 мм
Фалц	Дебел фалц	Дебел фалц
Монтаж в		
Зид	≥ 115 мм	≥ 240 мм
Бетон	≥ 100 мм	≥ 140 мм
За изискванията към стените в зависимост от размерите и функциите виж страница 50		
Допълнителни функции / Характеристики		
Топлоизолация U_D	2,1 W/(m²·K)	2,1 W/(m²·K)
Клас шумоизолация	**IV**	**IV**
с ограничителна релса с уплътнение и 2 спускащи се подови уплътнения	53 dB	53 dB
с 2 спускащи се подови уплътнения	50 dB	50 dB
с ограничителна релса с уплътнение	51 dB	51 dB
За високи изисквания		
с 2 спускащи се подови уплътнения	59 dB	59 dB
с 2 алуминиеви завършващи профила с уплътнение и надигнат праг	59 dB	59 dB
с ограничителна релса с уплътнение	61 dB	61 dB

Завършващи профили на вратата

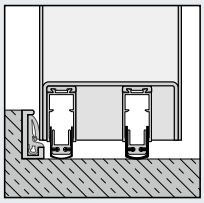

Ограничителна релса с уплътнение и 2 спускащи се подови уплътнения

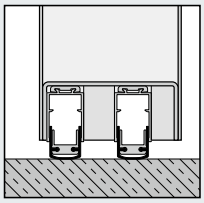

2 спускащи се подови уплътнения

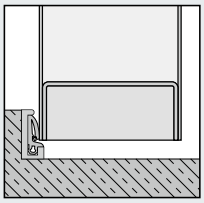

Ограничителна релса с уплътнение

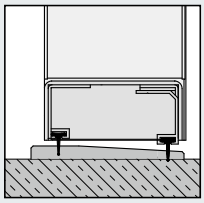

Надигнат праг с уплътнение

	HS75-1		H16 S-1	
Размери	**Ширина**	**Височина**	**Ширина**	**Височина**
Модулен размер (Размери за поръчка)	625 – 1250	1750 – 2250	625 – 1250	1750 – 2250

Всички размери са в мм.

Допълнително оборудване

Остъкление	Страница 40
Фиксирани горни части	Страница 42
Специално оборудване	Страница 44
Базови размери	Страница 46

Университет Баухаус, Ваймар
Архитект: meck architekten

Продукти Hörmann
- T30 Стоманени пожароустойчиви врати H3 и H3D
- T90 Стоманени пожароустойчиви врати H16
- Стоманени врати D45

Защитна врата E45

1- и 2-крила

T30 Пожарозащитна като H3D-1

Виж страница 19

Тънък фалц
Дебелина
на платното 45 мм

Основна функция

WK 2

Със защита срещу взлом

Допълнителна функция
(при съответното оборудване, виж страница 10 – 11)

dB

Шумоизолиращи
Стойности
за шумоизолация
37 – 44 dB

Приложение на външни стени
С обозначение
съгласно
DIN EN 14351-1

CE

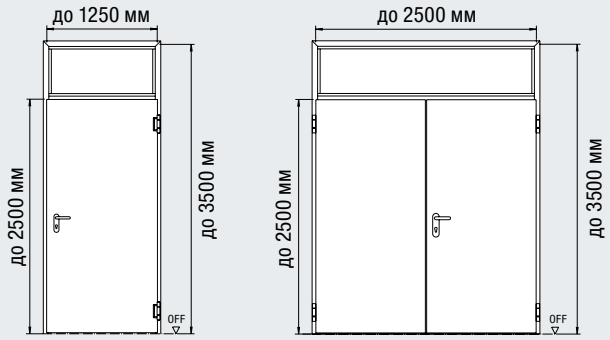

Защитна врата	E45-1		E45-2
Платно	45 мм		45 мм
Дебелина на ламарината	1,0 / 1,5 мм		1,5 мм
Фалц	Тънък фалц		Тънък фалц
Монтаж в			
Зид	≥ 115 мм		≥ 115 мм
Бетон	≥ 100 мм		≥ 100 мм
Блокчета газобетон	≥ 150 мм		≥ 175 мм
Плочи газобетон	≥ 150 мм		≥ 150 мм
За изискванията към стените в зависимост от размерите и функциите виж страница 50			
Допълнителни функции / Характеристики			
Топлоизолация U_D	1,9 W/(m²·K)		2,0 W/(m²·K)
Клас шумоизолация	**II**	**III**	**II**
със завършващ профил с уплътнение	41 dB	-	38 dB
със спускащо се подово уплътнение	37 dB	-	37 dB
с ограничителна релса с уплътнение	-	44 dB	40 dB
Съпротивление срещу вятър	Клас C4 – C5		Клас C2
Устойчивост на проливен дъжд	Клас 1A – 7A		Клас 2A
Въздухопропускливост	Клас 2 – 4		Клас 2
Обслужващи сили	Клас 2 – 4		
Механична якост	Клас 4		
Поведение при различни климатични условия	Клас 2(d) – 3(e)		Клас 1
Посочените стойности зависят от оборудването на вратата и монтажната ситуация			

Допълнително оборудване

Остъкление	Страница 40
Фиксирани горни части	Страница 42
Специално оборудване	Страница 44
Базови размери	Страница 46

	E45-1		E45-2	
Размери	**Ширина**	**Височина**	**Ширина**	**Височина**
Модулен размер (Размери за поръчка)	625 – 1250	1750 – 2500	1375 – 2500	1750 – 2500
с фиксирана горна част		– 3500		– 3500
Ширина на подвижното крило			750 – 1250	
Ширина на неподвижното крило			500 – 1250	

Всички размери са в мм.

Сградата на Unilever, Хамбург
Архитект: Behnisch Architekten, Щутгарт

Сертифицирано от
DGNB
Deutsche Gesellschaft für Nachhaltiges Bauen e.V.
German Sustainable Building Council

Продукти Hörmann
- T30 Алуминиеви врати с тръбна рамка HE 311
- Алуминиеви димозащитни врати A / RS-150
- T30 Стоманени пожароустойчиви врати H3
- Стоманени врати D55

Защитна врата E55

1-крила

T30 Пожарозащитна като H3

Виж страница 20 / 21

Дебел фалц
Дебелина
на платното 55 мм

Основна функция

Със защита срещу взлом WK 2

Допълнителна функция
(при съответното оборудване, виж страница 10 – 11)

С димозащита

Шумоизолиращи
Стойности
за шумоизолация
38 – 45 dB

Приложение на външни стени
С обозначение
съгласно
DIN EN 14351-1

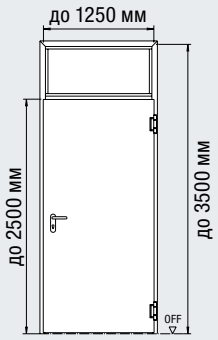

Защитна врата	**E55-1**	
Платно	55 мм	
Дебелина на ламарината	1,0 / 1,5 мм	
Фалц	Дебел фалц	
Монтаж в		
Зид	≥ 115 мм	
Бетон	≥ 100 мм	
Блокчета газобетон	≥ 150 мм	
Плочи газобетон	≥ 150 мм	
За изискванията към стените в зависимост от размерите и функциите виж страница 50		
Допълнителни функции / Характеристики		
Топлоизолация U_D	1,9 W/(m²·K)	
Клас шумоизолация	**II**	**III**
със завършващ профил с уплътнение	41 dB	-
със спускащо се подово уплътнение	38 dB	-
с ограничителна релса с уплътнение	-	45 dB
Съпротивление срещу вятър	Клас C5	
Устойчивост на проливен дъжд	Клас 1A – 7A	
Въздухопропускливост	Клас 3 – 4	
Обслужващи сили	Клас 2 – 4	
Механична якост	Клас 4	
Поведение при различни климатични условия	Клас 2(d) – 3(e)	
Посочените стойности зависят от оборудването на вратата и монтажната ситуация		

Допълнително оборудване

Остъкление	Страница 40
Фиксирани горни части	Страница 42
Специално оборудване	Страница 44
Базови размери	Страница 46

	E55-1	
Размери	**Ширина**	**Височина**
Модулен размер (Размери за поръчка)	625 – 1250	1750 – 2500
с фиксирана горна част		– 3500
Ширина на подвижното крило		
Ширина на неподвижното крило		

Всички размери са в мм.

BMW Welt, Мюнхен
Архитекти: Coop Himmelb(l)au, Виена

Продукти Hörmann
BMW Welt:
- Шумоизолиращи врати с висока степен на шумоизолация HS75-1

BMW Hochhaus:
- T30 Стоманени пожароустойчиви врати H3D-1 и H3D-2
- T90 Стоманени пожароустойчиви врати H16-1 и T90 Стоманени пожароустойчиви клапи H16
- T30 Защитни врати H3-1 / WK 4
- Стоманени врати D45-1 и D45-2
- Пожароустойчиви плъзгащи се врати
- Индустриални секционни врати

Защитна врата E65

1- и 2-крила

T30 Пожарозащитна като H3

Виж страница 20 / 21

Дебел фалц
Дебелина
на платното 65 мм

Основна функция

WK 3 **Със защита срещу взлом WK 3**

WK 4 **WK 4**
E65-1

Допълнителни функции
(при съответното оборудване, виж страница 10 – 11)

RS **С димозащита**

dB **Шумоизолиращи**
Стойности
за шумоизолация
38 – 43 dB

Приложение на външни стени
С обозначение
съгласно
DIN EN 14351-1

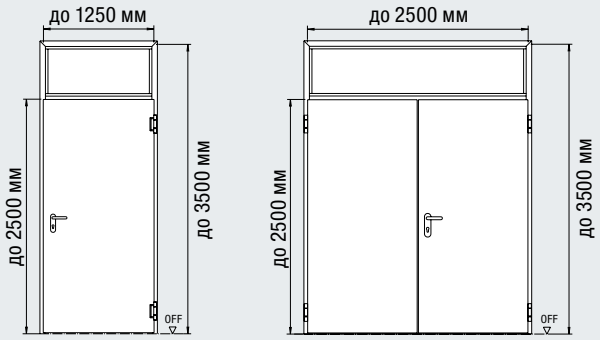

Защитна врата	E65-1		E65-2	
Платно	65 мм		65 мм	
Дебелина на ламарината	1,0 / 1,5 мм		1,5 мм	
Фалц	Дебел фалц		Дебел фалц	
Монтаж в				
Зид	≥ 115 мм		≥ 115 мм	
Бетон	≥ 120 / 140 мм		≥ 120 / 140 мм	
Блокчета газобетон	≥ 300 мм			
За изискванията към стените в зависимост от размерите и функциите виж страница 50				
Допълнителни функции / Характеристики				
Топлоизолация U_D	1,8 W/(m²·K)		1,7 W/(m²·K)	
Клас шумоизолация	**II**	**III**	**II**	**III**
със завършващ профил с уплътнение	40 dB	-	40 dB	-
със спускащо се подово уплътнение	38 dB	-	38 dB	-
с ограничителна релса с уплътнение	-	43 dB	-	43 dB
Съпротивление срещу вятър	Клас C5		Клас C2	
Устойчивост на проливен дъжд	Клас 1A – 7A		Клас 4A	
Въздухопропускливост	Клас 3 – 4		Клас 2	
Обслужващи сили	Клас 2 – 4			
Механична якост	Клас 4			
Поведение при различни климатични условия	Клас 2(d) – 3(e)		Клас 1	
Посочените стойности зависят от оборудването на вратата и монтажната ситуация				

Допълнително оборудване

Остъкление	Страница 40
Фиксирани горни части	Страница 42
Специално оборудване	Страница 44
Базови размери	Страница 46

	E65-1		E65-2	
Размери	**Ширина**	**Височина**	**Ширина**	**Височина**
Модулен размер (Размери за поръчка)	625 – 1250	1750 – 2500	1375 – 2500	1750 – 2500
с фиксирана горна част		– 3500		– 3500
Ширина на подвижното крило			750 – 1250	
Ширина на неподвижното крило			500 – 1250	

Всички размери са в мм.

dm комбиниран разпределителен център, Вайлервист
Архитект: BFK Architekten, Щутгарт

Сертифицирано от
DGNB
Deutsche Gesellschaft für Nachhaltiges Bauen e.V.
German Sustainable Building Council

Продукти Hörmann
- T30 Стоманени врати с тръбна рамка HE310 и HE320
- T30 Стоманени пожароустойчиви врати H3 и H3D
- Стоманени врати D45
- Индустриални секционни врати SPU
- Бързо движещи се врати
- Товаро-разтоварни рампи
- Уплътнения за врати

Стоманени врати D45

1- и 2-крила

Тънък фалц
Дебелина
на платното 45 мм

Основна функция

MZ

Многоцелева врата

Допълнителна функция
(при съответното оборудване, виж страница 10 – 11)

dB

Шумоизолиращи
Стойности
за шумоизолация
37 – 44 dB

Приложение на външни стени
С обозначение
съгласно
DIN EN 14351-1

CE

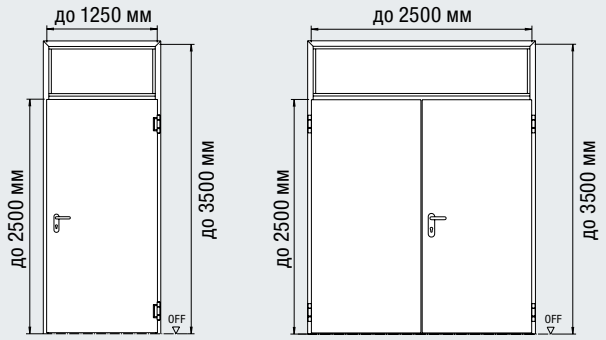

Стоманена врата	D45-1		D45-2
Платно	45 мм		45 мм
Дебелина на ламарината	1,5 мм		1,5 мм
Фалц	Тънък фалц		Тънък фалц
Монтаж в			
Зид	●		●
Бетон	●		●
Блокчета газобетон	●		●
Плочи газобетон	●		●
Преградни стени	●		●
Допълнителни функции / Характеристики			
Топлоизолация U_D	1,9 W/(m²·K)		2,0 W/(m²·K)
Клас шумоизолация	**II**	**III**	**II**
със завършващ профил с уплътнение	41 dB	-	38 dB
със спускащо се подово уплътнение	37 dB	-	37 dB
с ограничителна релса с уплътнение	-	44 dB	40 dB
Съпротивление срещу вятър	Клас C4 – C5		Клас C2
Устойчивост на проливен дъжд	Клас 1A – 7A		Клас 2A
Въздухопропускливост	Клас 2 – 4		Клас2
Обслужващи сили	Клас 2 – 4		
Механична якост	Клас 4		
Поведение при различни климатични условия	Клас 2(d) – 3(e)		Клас 1

Посочените стойности зависят от оборудването на вратата и монтажната ситуация

Допълнително оборудване

Остъкление	Страница 40
Фиксирани горни части	Страница 42
Специално оборудване	Страница 44
Базови размери	Страница 46

	D45-1		D45-2	
Размери	**Ширина**	**Височина**	**Ширина**	**Височина**
Модулен размер (Размери за поръчка)	500 – 1250	1500 – 2500	1250 – 2500	1750 – 2500
с фиксирана горна част		– 3500		– 3500
Ширина на подвижното крило			750 – 1250	
Ширина на неподвижното крило			500 – 1250	

Всички размери са в мм.

Стоманени врати D55

1- и 2-крила

Тънък фалц
Дебелина
на платното 55 мм

Дебел фалц
Дебелина
на платното 55 мм

Основна функция

Многоцелева врата

Допълнителна функция
(при съответното оборудване, виж страница 10 – 11)

Шумоизолиращи
Стойности
за шумоизолация
38 – 45 dB

Приложение на външни стени
С обозначение
съгласно
DIN EN 14351-1

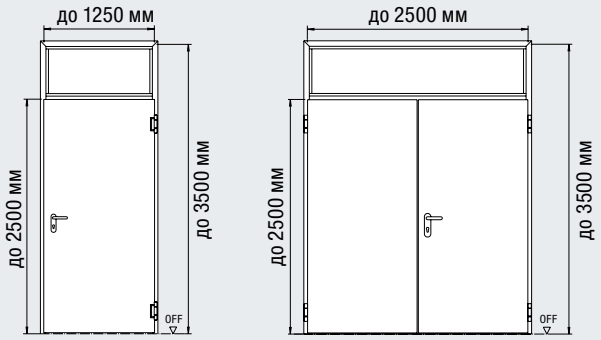

Стоманена врата	D55-1		D55-2	
Платно	55 мм		55 мм	
Дебелина на ламарината	1,5 мм / 1,0 мм		1,5 мм / 1,0 мм	
Фалц	Дебел фалц / тънък фалц		Дебел фалц / тънък фалц	
Монтаж в				
Зид	●		●	
Бетон	●		●	
Блокчета газобетон	●		●	
Плочи газобетон	●		●	
Преградни стени	●		●	
Допълнителни функции / Характеристики				
Топлоизолация U_D	1,9 W/(m²·K)		2,0 W/(m²·K)	
Клас шумоизолация	**II**	**III**	**II**	**III**
със завършващ профил с уплътнение	41 dB	-	40 dB	-
със спускащо се подово уплътнение	38 dB	-	38 dB	-
с ограничителна релса с уплътнение	-	45 dB	-	42 dB
Съпротивление срещу вятър	Клас C5		Клас C2	
Устойчивост на проливен дъжд	Клас 1A – 7A		Клас 2A	
Въздухопропускливост	Клас 3 – 4		Клас 2	
Обслужващи сили	Клас 2 – 4			
Механична якост	Клас 4			
Поведение при различни климатични условия	Клас 2(d) – 3(e)		Клас 1	

Посочените стойности зависят от оборудването на вратата и монтажната ситуация

	D55-1		D55-2	
Размери	**Ширина**	**Височина**	**Ширина**	**Височина**
Модулен размер (Размери за поръчка)	500 – 1250	1500 – 2500	1250 – 2500	1750 – 2500
с фиксирана горна част		– 3500		– 3500
Ширина на подвижното крило			750 – 1250	
Ширина на неподвижното крило			500 – 1250	

Всички размери са в мм.

Допълнително оборудване

Остъкление Страница 40
Фиксирани горни части Страница 42
Специално оборудване Страница 44
Базови размери Страница 46

Стоманени врати D65

1- и 2-крила

Тънък фалц
Дебелина
на платното 65 мм

Основна функция

MZ

Многоцелева врата

Допълнителна функция
(при съответното оборудване, виж страница 10 – 11)

dB

Шумоизолиращи
Стойности
за шумоизолация
38 – 43 dB

Приложение на външни стени
С обозначение
съгласно
DIN EN 14351-1

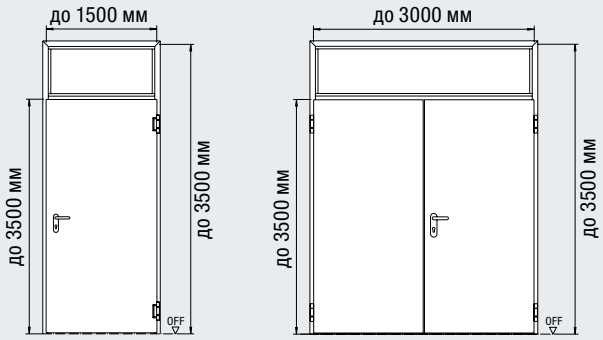

Стоманена врата	D65-1		D65-2	
Платно	65 мм		65 мм	
Дебелина на ламарината	1,5 мм		1,5 мм	
Фалц	Тънък фалц		Тънък фалц	
Монтаж в				
Зид	●		●	
Бетон	●		●	
Блокчета газобетон	●		●	
Плочи газобетон	●		●	
Преградни стени	●		●	
Допълнителни функции / Характеристики				
Топлоизолация U_D	1,8 W/(m²·K)		1,7 W/(m²·K)	
Клас шумоизолация	**II**	**III**	-	-
със завършващ профил с уплътнение	40 dB	-	-	-
със спускащо се подово уплътнение	38 dB	-	-	-
с ограничителна релса с уплътнение	-	43 dB	-	-
Съпротивление срещу вятър	Клас C5		Клас C2	
Устойчивост на проливен дъжд	Клас 1A – 7A		Клас 4A	
Въздухопропускливост	Клас 3 – 4		Клас 2	
Обслужващи сили	Клас 2 – 4			
Механична якост	Клас 4			
Поведение при различни климатични условия	Клас 2(d) – 3(e)		Клас 1	

Посочените стойности зависят от оборудването на вратата и монтажната ситуация

Допълнително оборудване

Остъкление	Страница 40
Фиксирани горни части	Страница 42
Специално оборудване	Страница 44
Базови размери	Страница 46

	D65-1		D65-2	
Размери	**Ширина**	**Височина**	**Ширина**	**Височина**
Модулен размер (Размери за поръчка)	625 – 1500	1750 – 3500	1250 – 3000	1750 – 3500
с фиксирана горна част		– 3500		– 3500
Ширина на подвижното крило			750 – 1500	
Ширина на неподвижното крило			500 – 1500	

Всички размери са в мм.

Повече пространство за оформление посредством остъкления в различни форми

Стоманен профил в сиво-бяло

Профил от благородна стомана

Алуминиев покриващ профил

Стоманена или алуминиева рамка на остъклението

Стандартно профилите на остъкленията се доставят от поцинкована стомана, с прахообразно основно покритие в сиво-бяло (подобно на RAL 9002). По желание може да получите профилите и от благородна стомана с ефект четка, както и правоъгълни остъкления с алуминиеви покриващи профили, елоксирани в естествен тон (F1).

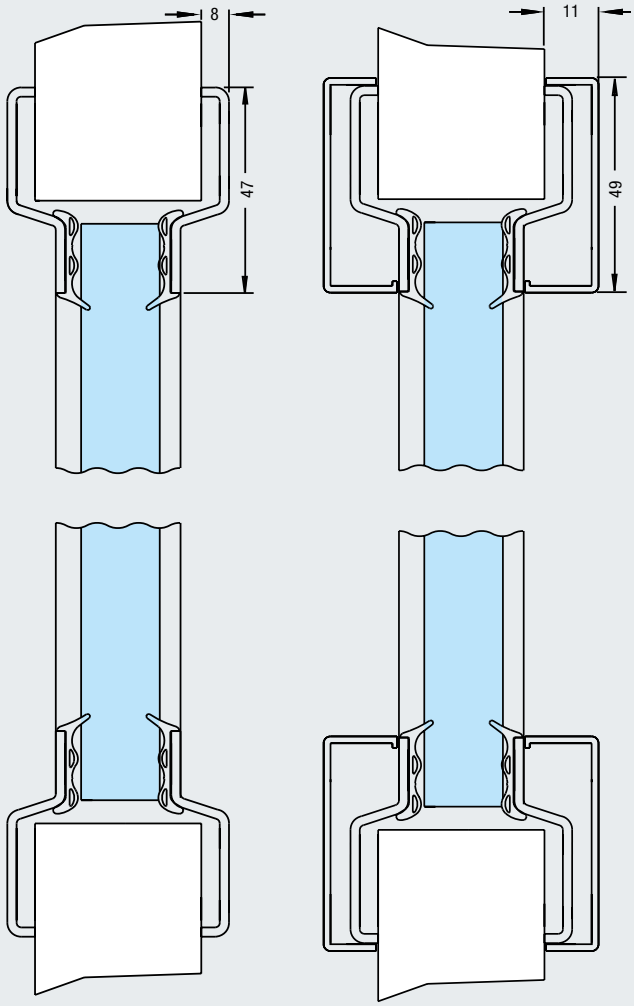

Стоманен профил

Алуминиев покриващ профил

Остъкленията със стандартни размери са пропорционално съгласувани с размерите на вратата и с тесните си профили придават привлекателен и единен облик. Дръжките не навлизат в пространството на стъклото.

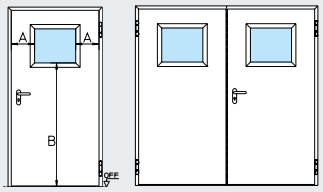

Остъкление Фиг. 0
Ширина до канта A: 270 мм
Височина на цокъла B: 1400 мм

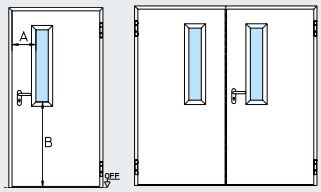

Остъкление Фиг. 1
Ширина до канта A: 270 мм
Височина на цокъла B: 965 мм

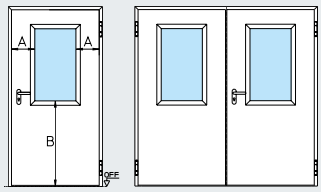

Остъкление Фиг. 2
Ширина до канта A: 270 мм
Височина на цокъла B: 965 мм

Всички размери са в мм.
* от BR височина 2250 мм

Стандартна ширина на крилото BR	Фиг. 0		Фиг. 1		Фиг. 2	
	Светъл отвор	Мин. ширина на крилото	Светъл отвор	Мин. ширина на крилото	Светъл отвор	Мин. ширина на крилото
750	215 × 385 / 635*	645	140 × 815	570	215 × 815	645
875	340 × 385 / 635*	770			340 × 815	770
1000	465 × 385 / 635*	895			465 × 815	895
1062,5	528 × 385 / 635*	958			528 × 815	958
1125	590 × 385 / 635*	1020			590 × 815	1020
1250	715 × 385 / 635*	1145			715 × 815	1145

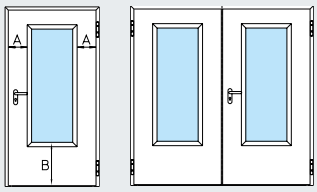

Остъкление Фиг. 3
Ширина до канта A: 270 мм
Височина на цокъла B: 500 мм

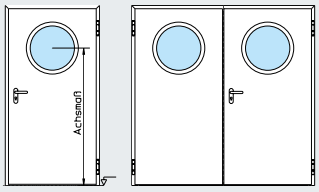

Остъкление с кръгла форма
Осов размер: Долен кант на платното до средата на изрязания отвор 1550 мм

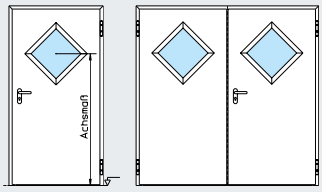

Ромбоидно остъкление
Осов размер: посочете от OFF (ниво готов под)

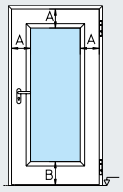

Остъкление по избор
Ширина до канта A: 215 мм
Височина на цокъла B: виж таблицата по-долу

Стандартна ширина на крилото BR	Фиг. 3		Остъкление с кръгла форма		Ромбоидно остъкление	
	Светъл отвор	Мин. ширина на крилото	Светъл отвор	Мин. ширина на крилото	Светъл отвор	Мин. ширина на крилото
750	215 × 1280	645	Ø 300	730	300 × 300	875
875	340 × 1280	770	Ø 400	830	400 × 400	1000
1000	465 × 1280	895	Ø 500	930	500 × 500	1125
1062,5	528 × 1280	958				
1125	590 × 1280	1020				
1250	715 × 1280	1145				

Всички размери са в мм.

Остъкление по избор		
Тип врата	Височина на цокъла B	Макс. светъл отвор
H3D	мин. 440	695 × 1595
H3	мин. 225	820 × 2060
H3 WK 2	мин. 965	715 × 1315
H3 G	мин. 965	1070 × 2070
H6	мин. 270	820 × 2015
H6 WK 2	мин. 965	715 × 1315
H16	мин. 270	820 × 2015
H16 WK 2	мин. 965	715 × 1315
H16 G	мин. 965	1070 × 2070
RS55	мин. 225	820 × 2060
E45 / E55 / E65	мин. 965	630 × 1315
D45 / D55	мин. 225	820 × 2060
D65	мин. 225	1070 × 1570

Специално остъкление при запитване
Освен посочените по-горе остъкления по желание доставяме и специални остъкления с единично стъкло или стъклопакет и различни форми и разположения в рамките на допуснатите ширина до канта, височина на цокъла и размери на остъклениятa.

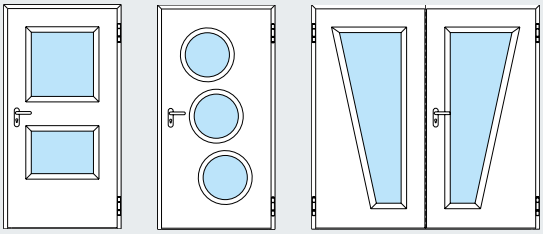

Врата на височината на помещението, благодарение на фиксирани горни части

С фиксирани горни части можете да оформите вратите индивидуално на височината на Вашия обект. Благодарение на непрекъснатите профили на касата се получава хармонична цялостна визия.

Фиксирани горни части

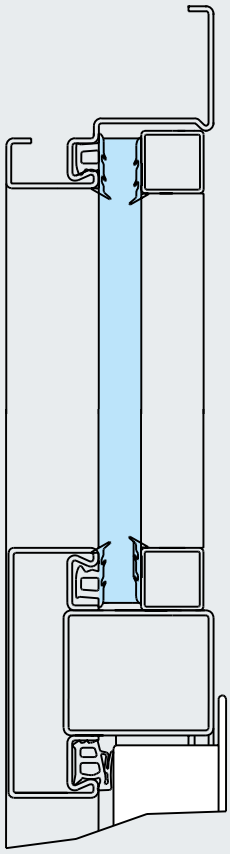

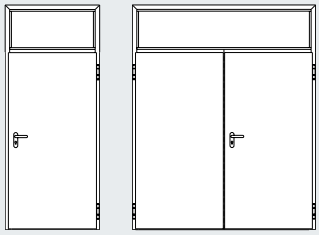

Със стоманен панел

Височина	мин.	250 мм
	макс.	1000 мм

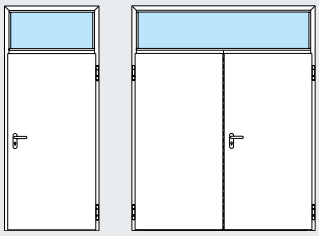

С остъкление

Височина	мин.	250 мм
	макс.	1000 мм

С вентилационна решетка

Височина	мин.	250 мм
	макс.	1000 мм

Всички вентилационни решетки са от устойчива на промушване стомана с разположена отвътре перфорирана ламарина. Доставят се поцинковани и с прахообразно основно покритие в сиво-бяло (подобно на RAL 9002).

Вентилационна решетка

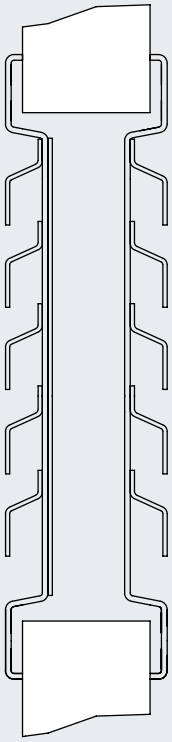

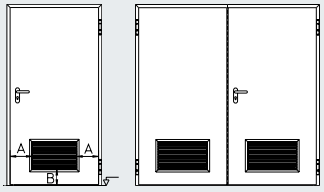

Височина на решетката:	365 мм
Ширина до канта A:	220 мм
Височина на цокъла B:	180 мм

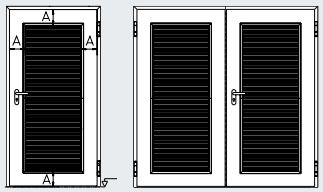

Размер по избор

Ширина до канта A:	мин.	180 мм
Ширина:	мин.	250 мм
	макс.	1140 мм
Височина:	мин.	250 мм
	макс.	2395 мм

При вратите със защита срещу взлом

Ширина:	макс.	800 мм
Височина:	макс.	1370 мм

Преглед на остъкленията, вентилационните решетки и фиксираните горни части

	H3D	H3	H6	H16	HS75	H16 S	RS55	E45	E55	E65	D45	D55	D65
Варианти на остъклеността (виж страница 40 – 41)													
Правоъгълно остъкление Фиг. 0	○	○	○	○			○	○	○		●	●	●
Правоъгълно остъкление Фиг. 1	●[1]	●	●	●			●	●	●	●	●	●	●
Правоъгълно остъкление Фиг. 2	●[1]	●	●	●			●	○	○		●	●	●
Правоъгълно остъкление Фиг. 3	●[1]	●[1]	●[1]	●[1]			●				○	○	○
Остъкление с кръгла форма	●[1]	●[1]	●[1]	●[1]			●				●	●	●
Ромбоидно остъкление	○	○	○	○			○	○	○		●	●	●
Съосно остъкление по избор		○											
Остъкление по избор Моля, вземете под внимание максималните размери на страница 41	○	○	○	○			○	○	○	○	○	○	○
Вентилационна решетка (виж страница 42)													
Стандартна								●	●[2]		●	●	●
Размер по избор								●	●[2]		●	●	●
Фиксирана горна част (виж страница 42)													
Стоманен панел / Пожароустойчив панел		●[2]						●	●[2]		●	●	●
Остъкление		●[2]	●[3]					●	●	●[4]	●	●	●
Вентилационна решетка											●	●	●

Видове стъкла													
Promaglas 30, прозрачно, 17 мм	●	●											
Promaglas 30, прозрачно, P4A, 21 мм (WK 2 / RC 2)		●											
Promaglas 60, прозрачно, 21 мм			●										
Promaglas 90, прозрачно, 37 мм				●									
Защитно стъкло P6B, 18 мм (WK 2 / RC 2)								●	●				
Защитно стъкло P7B, 28 мм (WK 3 / RC 3)										●			
Армирано стъкло 6 мм*							○				○	○	○
Армирано стъкло ISO / Многослойно защитно стъкло 20 мм*							○				○	○	○
Многослойно защитно стъкло VSG 6 мм							●				●	●	●
Еднослойно защитно стъкло ESG 6 мм							○				○	○	○
Армирано огледално стъкло 7 мм*							○				○	○	○
Триплекс усилен със стоманени нишки 6 мм*							○				○	○	○
Подготвено за монтиране на стъкло на място (6 или 20 мм)											○	○	○

● стандартен
○ Опция за остъкление по избор

[1] не и за врати със защита срещу взлом
[2] до WK 2 / RC 2
[3] само с 1 крило
[4] до WK 3 / RC 3

При вратите със защита срещу взлом клас WK 4 / RC 4 не са възможни остъкления, вентилационни решетки или фиксирани горни части.
Пожароустойчивите врати с остъкления трябва да са оборудвани с автомат за врата.
При касите DryFix, ъгловите и обхващащите каси с диагонално фиксиране не са възможни фиксирани горни части!
Стойностите за топлоизолацията не са валидни за врати с остъкление или горна част.

*** Моля, обърнете внимание, че съгласно и разпоредбите за защита от злополуки на работното място не се допуска използване на армирано стъкло в зависимост от предназначението на сградата**

Специални желания?
При Hörmann сте попаднали на точното място

Гарнитура от дръжки

Професионалните изисквания и индивидуалните желания налагат обширна програма от елементи на обкова за целия обект. Обковът, като гарнитура от две дръжки, дръжка и топка или антипаник гарнитура може да се достави с къса, дълга, широка планка или розетка с различни форми на дръжките.
Повърхностите се предлагат от пластмаса в различни цветове, алуминий F1 и благородна стомана (вратите със защита срещу взлом могат да се оборудват само с обков, отговарящ класовете устойчивост съгласно DIN 18257).

Брави

Освен стандартното приложение на една врата, на обекта са необходими и специални функции на бравите или допълнителни брави. Възможни специални и допълнителни брави:

- Брава с два патрона (заключваща се с 2 различни патрона)
- Подвижна ключалка с допълнителна подготовка за секретен патрон
- Блокова брава
- Моторна брава
- Антипаник брава, самозаключваща се

Механизми за заключване на аварийни изходи и паник врати

За евакуационните врати съгласно DIN EN 179 и DIN EN 1125 са предписани специални елементи на обкова и бравата. Hörmann Ви предлага многообразни варианти на оборудване за задоволяване на съответните изисквания.

Механизми за заключване на аварийни изходи съгласно DIN EN 179

- Елементи на обкова под формата на антипаник гарнитури или гарнитури с дръжка и топка с къса планка или розетка, с подходяща форма на дръжките
- Антипаник брава DIN EN 179
- Антипаник брава, самозаключваща се

Паник брави съгласно DIN EN 1125

- Обков с дръжка под формата на щанга или натискаща се щанга в комбинация с разнообразни стандартни дръжки, тестван съгласно DIN EN 1125
- Антипаник заключване DIN EN 1125 с различни функции

**Качество с марката Hörmann означава:
Всяко специално оборудване се монтира абсолютно по мярка и с привлекателна визия, за безопасна и продължителна функция.**

Автомат за затваряне на вратата

Съвременни автомати за врата позволяват безопасно и безшумно затваряне на вратите по време на ежедневното им ползване.

- Горен автомат за врата с лост
- горен автомат за врата с направляваща релса
- Вградени автомати за врата (скрит монтаж)

Тези системи се предлагат в сребрист цвят (стандартно), в желан цвят по RAL или от благородна стомана.

Фиксатори / Задвижвания

Пожароустойчивите и димозащитните врати трябва да са оборудвани с механизми за затваряне, които гарантират самостоятелно затваряне на вратата. С помощта на фиксатори това самостоятелно затваряне може да се изключи контролирано и вратите могат да се държат отворени продължително време. Като алтернатива е възможно комфортно и безбариерно използване чрез задвижвания за еднокрили и двукрили врати.

- Задържащи електромагнити за монтаж към стена или към пода
- Горен автомат за врата с лост, с електромеханичен фиксатор
- Горен автомат за врата направляваща релса, с електромагнитен фиксатор
- Вградени автомати за врата с електромеханичен фиксатор
- Задвижване за еднокрили и двукрили врати

Електрическо оборудване

Често вратите в рамките на обекта са оборудвани с алармена техника, системи за защита на евакуационни пътища или за контрол на достъпа. Възможни са различни компоненти в зависимост от изискванията:

- Контакт със заключващ механизъм
- Датчик за отваряне
- Електрически насрещник
- Насрещник за евакуационна врата
- Алармена инсталация
- Моторна брава
- Заключване на вратата
- Скрит кабелен преход

Базови размери

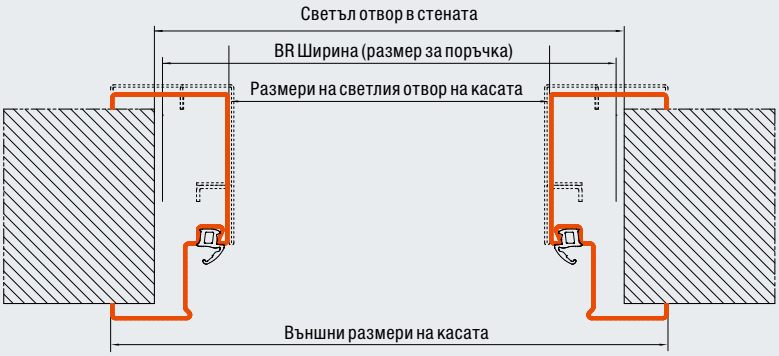

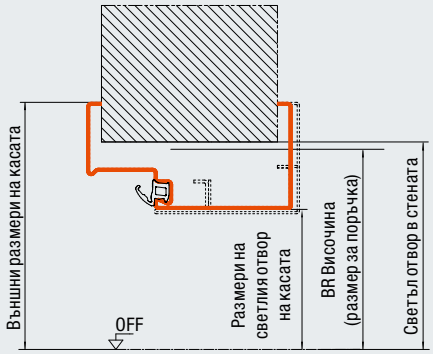

	3-странно обхождаща каса (врати/клапи)		4-странно обхождаща каса (врата)		4-странно обхождаща каса (клапа)	
	BR Ширина	**BR Височина**	**BR Ширина**	**BR Височина**	**BR Ширина**	**BR Височина**
Врати / клапи с ъглова каса / каса DryFix / ъглова каса с допълнителна каса / обхващаща каса от 1 част						
Размери на светлия отвор на касата	–82	–42	–82	–70	–82	–82
Външни размери на касата	+64	+31	+64	+76	+64	+64
Светъл отвор в стената	+0 до 20	+0 до 15	+0 до 20	+0 до 15	+0 до 20	+0 до 15
Врати / клапи с 2-на обхващаща каса						
Размери на светлия отвор на касата	–90	–46	–88	–76	–88	–88
Външни размери на касата	+64	+31	+64	+76	+64	+64
Светъл отвор в стената	+0 до 20	+0 до 15	+0 до 20	+0 до 15	+0 до 20	+0 до 15
Врати и клапи с обхващаща каса за преградни стени: модулен размер = светъл отвор в стената						

Всички размери са в мм.

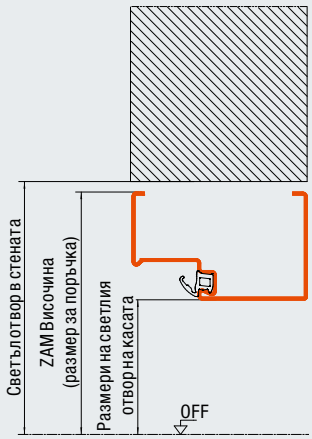

	3-странно обхождаща каса (врати/клапи)		4-странно обхождаща каса (врати/клапи)	
	ZAM Ширина	**ZAM Височина**	**ZAM Ширина**	**ZAM Височина**
Врати / Клапи с блок-каса (монтаж в отвора)				
Размери на светлия отвор на касата	–146	–73	–146	–146
Светъл отвор в стената	+10 до 20	+20	+10 до 20	+20

Всички размери са в мм.

Ширини на светлите проходни отвори

При ъгъл на отваряне 90° без да се взема под внимание вида окачване

1-крила врата

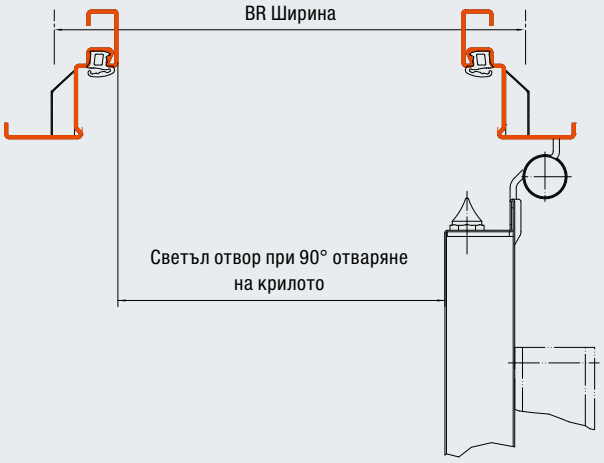

Дебелина на платното	BR Ширина
45 мм, тънък фалц	– 93 мм
55 мм, дебел фалц	– 93 мм
55 мм, тънък фалц	– 103 мм
65 мм, дебел фалц	– 103 мм
65 мм, тънък фалц	– 113 мм
75 мм, дебел фалц	– 105 мм

2-крила врата

Дебелина на платното	BR Ширина
45 мм, тънък фалц	– 104 мм
55 мм, дебел фалц	– 104 мм
55 мм, тънък фалц	– 124 мм
65 мм, дебел фалц	– 124 мм
65 мм, тънък фалц	– 144 мм
78 мм, тънък фалц	– 170 мм

2-крила врата, подвижно крило

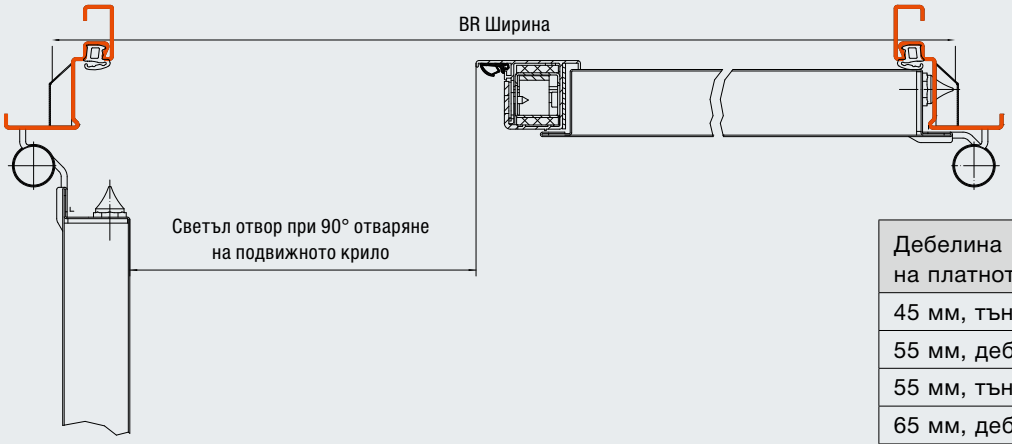

Дебелина на платното	BR Ширина
45 мм, тънък фалц	– 95 мм
55 мм, дебел фалц	– 95 мм
55 мм, тънък фалц	– 109 мм
65 мм, дебел фалц	– 109 мм
65 мм, тънък фалц	– 109 мм
78 мм, дебел фалц	– 122 мм

Технически детайли
Мултифункционални врати

	H3D		H3				H3 G		H6			H16		
	1-крила	2-крила	Клапа	1-крила	2-крила	KT	1-крила	2-крила	Клапа	1-крила	2-крила	Клапа	1-крила	2-крила
Основна функция														
Стандартна	T30 Пожарозащитна		T30 Пожарозащитна				T30 Пожарозащитна		T60 С висока степен на пожарозащита			T90 Пожароустойчиви		
Допълнителна функция - стандартна														
Топлоизолация U_D = W/(m²·K)	1,9	2,0	1,9	1,9	2,0	1,9	2,0	2,0	1,8	1,8	1,8	1,8	1,8	1,7
Допълнителни функции при съответното оборудване (виж страница 10 – 11)														
Противодимна защита	●	●	●	●	●	●	●	●	●	●	●	●	●	●
Шумоизолация (dB)	37 – 44	37 – 40		38 – 45	38 – 42	38 – 45				38 – 43	37 – 45		38 – 43	37 – 45
Със защита срещу взлом (WK 2)	●			●	●	●				●	●		●	●
Със защита срещу взлом (WK 3)				●	●	●							●	
Със защита срещу взлом (WK 4)				●		●							●	
Платно														
Дебелина на платното	45		55	55 / 65	55 / 65	55 / 65	65	55	65	65		65	65	
Дебелина на ламарината	1,0		1,0	1,0 / 1,5	1,0 / 1,5	1,0 / 1,5	1,5		1,0	1,0 / 1,5		1,0	1,0 / 1,5	
Изпълнение на фалца – тънък фалц	●		●	●	●	●	●	●	●	●	●	●	●	●
Изпълнение на фалца – дебел фалц				●	●	●				●			●	
Варианти каси														
Ъглова каса	●		●	●			●		●	●		●	●	
Допълнителна каса	●		●	●			●		●	●		●	●	
Каса DryFix			●	●										
Обхващаща каса (2-на)			●	●					●	●		●	●	
обхващаща каса	●		●	●			●		●	●		●	●	
Блок-каса, монтаж в отвора	●		●	●			●		●	●		●	●	
Допуснати за монтаж в (виж страница 50):														
Зид	●	●	●	●	●	●	●	●	●	●	●	●	●	●
Бетон	●	●	●	●	●	●	●	●	●	●	●	●	●	●
Газобетон – блокчета или тухли	●	●	●	●	●	●	●	●	●	●	●	●	●	●
Плочи газобетон, армирани, лежащи или изправени	●	●	●	●	●	●	●	●	●	●	●	●	●	●
Монтажни стени от плочи от гипсокартон	●	●	●	●	●	●	●		●	●	●	●	●	●
Модулен размер														
Ширина	625 – 1125	1375 – 2250	500 – 1250	625 – 1250	1375 – 2500	625 – 1250	875 – 1500	1500 – 3000	500 – 1250	625 – 1250	1375 – 2500	500 – 1250	625 – 1250	1375 – 2500
Височина	1750 – 2250	1750 – 2250	500 – 1749	1750 – 2500	1750 – 2500	1750 – 2500	2000 – 3250	2000 – 3500	500 – 1749	1750 – 2500	1750 – 2500	500 – 1749	1750 – 2500	1750 – 2500
Елемент с фиксирана горна част														
Максимална височина на елемента BR				3500	3500	3500				3500				
Максимална височина на крилото				2500	2500	2500				2500				

Всички размери са в мм.

H16 G		HS 75	H16 S	RS55		E45		E55	E65		D45		D55		D65	
1-крила	2-крила	1-крила	1-крила	1-крила	2-крила	1-крила	2-крила	1-крила	1-крила	2-крила	1-крила	2-крила	1-крила	2-крила	1-крила	2-крила
T90 Пожароустойчиви		С висока степен на шумоизолация	С висока степен на шумоизолация T90 пожароустойчива С димозащита	С димозащита		Със защита срещу взлом		Със защита срещу взлом	Със защита срещу взлом							
1,8		2,1	2,1	1,9	2,0	1,9	2,0	1,9	1,8	1,7	1,9	2,0	1,9	2,0	1,8	1,7
●		● 50 – 53 ●	● 50 – 53 ●	38 – 41	38 – 40	37 – 44 ●	37 – 40 ●	● 38 – 45 ●	● 38 – 43 ● ●	38 – 43 ●	37 – 44	37 – 40	38 – 45	38 – 42	38 – 43	
65 1,5 ●	78 1,5 ●	75 1 ● ●	75 1 ● ●	55 1,0 / 1,5 ● ●		45 1,0 / 1,5 ●	1,5	55 1,0 / 1,5 ● ●	65 1,5 ● ●		45 1,5 ●		55 1,0 / 1,5 ● ●	● ●	65 1,5 ●	
● ● ● ● ●	● ●	● ● ● ● ●	● ● ● ● ●	● ● ● ● ●		● ● ● ● ●		● ● ● ● ●	● ● ● ● ●		● ● ● ● ●		● ● ● ● ●		● ● ● ● ●	
● ● ● ● ●	● ● ● ● ●	● ● ● ● ●	● ● ● ● ●	● ● ● ● ● ●	● ● ● ● ● ●	● ● ● ● ● ●	● ● ● ● ● ●	● ● ● ● ● ●	● ● ● ● ● ●	● ● ● ● ● ●	● ● ● ● ● ●	● ● ● ● ● ●	● ● ● ● ● ●	● ● ● ● ● ●	● ● ● ● ● ●	● ● ● ● ● ●
875 – 1500 2000 – 3250	1500 – 3000 2000 – 3250	625 – 1250 1750 – 2250	625 – 1250 1750 – 2250	625 – 1250 1750 – 2500	1375 – 2500 1750 – 2500	625 – 1250 1750 – 2500	1375 – 2500 1750 – 2500	625 – 1250 1750 – 2500	625 – 2500 1750 – 2500	1375 – 2500 1750 – 2500	500 – 1250 1500 – 2500	1250 – 2500 1750 – 2500	500 – 1250 1500 – 2500	1250 – 2500 1750 – 2500	625 – 1500 1750 – 3500	1250 – 3000 1750 – 3500
				3500 2500	3500 2500	3500 2500	3500 2500	3500 2500	3500 2500	3500 2500	3500 2500	3500 2500	3500 2500	3500 2500	3500 3250	3500 3250

Всички размери са в мм.

Допустими минимални дебелини на стените

Функция на вратата	T30*				T60*			T90*				
	1-крила		2-крила		1-крила		2-крила	1-крила			2-крила	
Модулен размер Ширина (BRB) Модулен размер Височина (BRH)	≤ 1250 и ≤ 2500	> 1250 или > 2500	≤ 2500 и ≤ 2500	> 2500 или > 2500	< 625 и < 1750	≤ 1250 и ≤ 2500	≤ 2500 и ≤ 2500	< 625 и < 750	≤ 1250 и ≤ 2500	> 1250 или > 2500	≤ 2500 и ≤ 2500	> 2500 или > 2500
Видове стени												
Зид DIN 1053	≥ 115	≥ 240	≥ 175	≥ 175	≥ 115	≥ 175[1]	≥ 175	≥ 115	≥ 175[2]	≥ 240	≥ 175	≥ 240
Бетон DIN 1045	≥ 100	≥ 140	≥ 100	≥ 140	≥ 100	≥ 140	≥ 140	≥ 100	≥ 140	≥ 140	≥ 140	≥ 140
Блокчета газобетон: Блокчета или тухли DIN 4165, клас устойчивост мин. 4	≥ 150	≥ 175	≥ 175	≥ 175	≥ 175	≥ 200	≥ 200	≥ 175	≤ 200	≥ 200	≥ 200	≥ 200
Плочи от газобетон: Армирани плочи DIN 4165, Клас устойчивост мин. 4.4	≥ 150	≥ 175	≥ 175	≥ 175	≥ 175	≥ 200	≥ 200	≥ 175	≤ 200	≤ 200	≥ 200	≥ 200
Монтажни стени съгласно DIN 4102-4 / табл. 49, дървена преградна стена (с каса DryFix и обхващаща каса от 2 части) ≥ F90 B[3]	≥ 130		≥ 130									
Монтажни стени съгласно DIN 4102-4 / табл. 48, метална преградна стена (макс. височина 5000 мм) ≥ F90 A	≥ 100	≥ 100	≥ 100		≥ 100	≥ 100	≥ 125	≥ 125	≥ 125		≥ 125	
Монтажни стени със сертификат от изпитване от службата за строителен надзор (макс. височина 5000 мм) ≥ F90 A	≥ 95	≥ 95	≥ 95		≥ 100	≥ 100	≥ 100	≥ 125	≥ 125		≥ 125	

* При пожароустойчиви врати със защита срещу взлом обърнете внимание на възможните дебелини на стените, посочени за функция на вратата "Със защита срещу взлом"!
[1] с ъглова каса до BRB ≤ 1250 мм и BRH ≤ 2250 мм, в противен случай дебелина на стената ≥ 240 мм
[2] с ъглова каса до BRB ≤ 1250 мм и BRH ≤ 2125 мм, в противен случай дебелина на стената ≥ 240 мм
[3] само вариант врата H3

Функция на вратата	RS		dB	WK		
	1-крила	2-крила	до 61 dB	WK 2 / RC 2	WK 3 / RC 3	WK 4 / RC 4
Модулен размер Ширина (BRB) Модулен размер Височина (BRH)						
Видове стени						
Зид DIN 1053	≥ 115	≥ 115	≥ 115	≥ 115	≥ 115	≥ 240
Бетон DIN 1045	≥ 100	≥ 100	≥ 100	≥ 100	≥ 120	≥ 140
Блокчета газобетон: Блокчета или тухли DIN 4165, клас устойчивост мин. 4	≥ 175	≥ 175		≥ 150	≥ 300	
Плочи от газобетон: Армирани плочи DIN 4165, Клас устойчивост мин. 4.4	≥ 150	≥ 150		≥ 150		
Монтажни стени съгласно DIN 4102-4 / табл. 49, дървена преградна стена (с каса DryFix и обхващаща каса от 2 части) ≥ F90 B	≥ 130	≥ 130		Монтирането на врати със защита срещу взлом не е възможно в монтажни стени. Изключение: вратите с WK 2		
Монтажни стени съгласно DIN 4102-4 / табл. 48, метална преградна стена (макс. височина 5000 мм) ≥ F90 A	≥ 100	≥ 100				
Монтажни стени със сертификат от изпитване от службата за строителен надзор (макс. височина 5000 мм) ≥ F90 A	≥ 100	≥ 100				

Асортимент на продуктите Hörmann

Всичко от един производител: за строителството на Вашия обект

Секционни врати

Ролетни врати
и ролетни решетки

Бързо движещи се врати

Товаро-разтоварна техника

Пожароустойчиви
и многоцелеви плъзгащи
се врати

Мултифункционални
и интериорни врати

Елементи от тръбна рамка

Вътрешни остъкления

По-бързо обслужване при изпитването,
техническата поддръжка и ремонта
Благодарение на широкомащабната ни обслужваща мрежа, ние винаги сме близо до Вас и на разположение по всяко време.

Hörmann: Качество без компромиси

Hörmann KG Amshausen, Германия

Hörmann KG Antriebstechnik, Германия

Hörmann KG Brandis, Германия

Hörmann KG Brockhagen, Германия

Hörmann KG Dissen, Германия

Hörmann KG Eckelhausen, Германия

Hörmann KG Freisen, Германия

Hörmann KG Ichtershausen, Германия

Hörmann KG Werne, Германия

Hörmann Genk NV, Белгия

Hörmann Alkmaar B.V., Нидерландия

Hörmann Legnica Sp. z o.o., Полша

Hörmann Beijing, Китай

Hörmann Tianjin, Китай

Hörmann LLC, Montgomery IL, САЩ

Hörmann Flexon, Leetsdale PA, САЩ

Като единствен производител на международния пазар, групата Hörmann предлага всички важни конструктивни елементи от една ръка. Те се произвеждат във високо специализираните ни предприятия на най-съвременно техническо равнище. С широката мрежа от дружества за пазарна реализация и извършване на сервизна дейност в Европа, както и присъствието ни в САЩ и Китай, Hörmann е Вашият силен международен партньор за висококачествени изделия. С КАЧЕСТВО БЕЗ КОМПРОМИСИ!

ГАРАЖНИ ВРАТИ

АВТОМАТИКА

ИНДУСТРИАЛНИ ВРАТИ

ТОВАРО – РАЗТОВАРНА ТЕХНИКА

ВРАТИ

КАСИ

Редакция 03.2014 / Отпечатано на 05.2014 / HF 85375 BG / PDF www.hoermann.com